EGZ.1

Biuro Inżynierii Drogowej
38-500 Sanok, ul. Sienkiewicza 1, p. II

PROJEKT ZAGOSPODAROWANIA TERENU

Kategoria obiektu budowlanego: **VIII, XXVI**

Inwestor:

Gmina Baligród
Plac Wolności 13, 38-606 Baligród

Nazwa obiektu:

Budowa ciągu pieszego, schodów terenowych, oświetlenia ulicznego, budowa 4 wiat z elementami małej architektury

Adres inwestycji:
identyfikator działek: **182101_2.0001.776**, jednostka ewidencyjna: **182101_2**, **Baligród**
obręb ewidencyjny: **182101_2.0001**, **Baligród**

bid Biuro Inżynierii Drogowej
38-500 Sanok, ul. Sienkiewicza 1, pII

FUNKCJA	IMIĘ I NAZWISKO/UPRAWNIENIA	PODPIS
PROJEKTANT br. architektoniczna	mgr inż. arch. Paweł Dygoń upr. GT. III – 1229/A -156/77	
PROJEKTANT br. drogowa	mgr inż. Wojciech Radwański upr. 37/2003	
PROJEKTANT br. inst. - elektryczna	mgr inż. Dawid Owsianik upr. PDK/0237/PWOE/13	
OPRACOWAŁ br. drogowa	inż. Radosław Głuszkiewicz	

Spis zawartości:

Oświadczenie projektantów……...2
Zaświadczenia z właściwych izb oraz uprawnienia projektantów i sprawdzających……3-12
1. Część opisowa
1. Przedmiot podstawa i zakres zamierzenia budowlanego……13
2. Istniejący stan zagospodarowania działki……13
3. Projektowane zagospodarowanie działki……13-15
4. Zestawienie powierzchni……15
5. Informacje i dane dotyczące terenu lokalizacji obiektu……15-16
6. Dane dotyczące warunków ochrony przeciwpożarowej……16
7. Dane wynikające ze specyfiki, charakteru i stopnia skomplikowania obiektu……16
8. Obszar oddziaływania obiektu……17
2. Cześć rysunkowa
1. Orientacja w skali 1:25000……rys.0
2. Projekt zagospodarowania terenu w skali 1:500……rys.1

Sanok, styczeń 2026

Część opisowa projektu zagospodarowania terenu

1. Przedmiot podstawa i zakres zamierzenia budowlanego.

Przedmiot inwestycji:

Budowa ciągu pieszego, schodów terenowych, oświetlenia ulicznego, budowa 4 wiat z elementami małej architektury

Adres inwestycji:

identyfikator działek: **182101_2.0001.776**
jednostka ewidencyjna: **182101_2**, **Baligród**
obręb ewidencyjny: **182101_2.0001**, **Baligród**

Inwestor: Gmina Baligród, Plac Wolności 13, 38-606 Baligród

Podstawa opracowania
a. Zlecenie Inwestora
b. Ustawa z dnia 7 lipca 1994 roku – Prawo budowlane (t.j. Dz.U. z 2025 r. poz. 418, 1080, 1535, 1673)
c. Mapa do celów projektowych
d. Wizja lokalna
e. Literatura techniczna
f. Zalecenia Zamawiającego

Zakres zamierzenia dotyczy budowy ciągu pieszego, schodów terenowych, oświetlenia ulicznego i budowy wiat z elementami małej architektury.

2. Istniejący stan zagospodarowania działki.

Na terenie planowanej inwestycji zlokalizowany jest ślad drogi o nawierzchni gruntowej. Teren jest górzysty o dużym nachyleniu podłużnym, a jego spadki ukierunkowane są na północny-zachód. Ślad drogi gruntowej w obrębie inwestycji zlokalizowany jest na 2 dz. ewid. nr 776 i 789. Wody opadowe na przedmiotowym terenie odprowadzane są powierzchniowo na przyległe skarpy naturalnymi spadkami. Szerokość istniejącej drogi gruntowej wynosi ok. 2,0-2,50m. Początek istniejącej drogi zlokalizowany jest od strony dz. ewid. nr 803/3 (dojście od Szkoły Podstawowej przy potoku). Koniec istniejącej drogi w obrębie inwestycji zlokalizowany jest nieopodal dz. ewid. nr 749 (skrzyżowanie dróg gruntowych Wzgórze Trzech Krzyży).

3. Projektowane zagospodarowanie działki

W ramach inwestycji zostaną wykonane obiekty:

- Ciąg pieszy dł. 995,0m
- Schody terenowe (łącznie 9 biegów po 9 stopni)
- Oświetlenie uliczne (kabel w rurze ochronnej) wzdłuż ciągu pieszego
- 4 wiaty drewniane wraz z niezbędną infrastrukturą towarzyszącą:

- Ławki 4 szt. przypadające na 1 wiatę (łącznie 16 szt.)
- Tablice informacyjne 1 szt. przypadające na 1 wiatę (łącznie 4 szt.)

Oraz urządzenia budowlane związane z obiektami budowlanymi:

- Poręcze ochronne drewniane o wys. nad poziomem terenu 1,20m w miejscach szczególnie niebezpiecznych – lokalizacja wzdłuż ciągu pieszego na etapie budowy.

a) sposób odprowadzania lub oczyszczania ścieków

Planowana inwestycja nie będzie generować ścieków szkodzących środowisku. Materiały przeznaczone do wykonania robót nie wywołują negatywnych skutków dla otoczenia. Zgodnie z ustawą z 20.07.2017r. Prawo wodne, wody opadowej nie można zakwalifikować do ścieków (art. 16 pkt 61). Planowane prace budowlane dotyczą obiektu, na którym zostanie zachowana naturalna retencja terenowa, zaprojektowana nawierzchnia pozwala na swobodny spływ wody i jest to nawierzchnia przepuszczalna. Ilość wody opadowej spływającej po dz. ewid. nr 776 nie zmieni się. Odwodnienie obiektu zamknie się w granicy działki, która stanowi własność Inwestora.

b) układ komunikacyjny

Ciąg pieszy zostanie połączony z istniejącym układem komunikacyjnym poprzez wpasowanie niwelety w do rzędnych istniejącego terenu.

c) sposób dostępu do drogi publicznej

Ciąg pieszy będzie połączony z drogą publiczną poprzez istniejący przejazd przez płyty zlokalizowany na dz. ewid. nr 803/3, obręb 0001 Baligród. Połączenie będzie funkcjonowało tak jak dotychczas.

d) parametry techniczne sieci i urządzeń uzbrojenia terenu

Brak jakichkolwiek sieci uzbrojenia terenu na obszarze inwestycji.

Parametry i opis sieci projektowanego oświetlenia:

Sieć kablowa oświetleniowa i punkt sterowania

Zaprojektowano kablową linię oświetleniową wykonaną w ziemi od projektowanej wolnostojącej szafki oświetleniowej z aluminium montowanej do fundamentu prefabrykowanego zasilanej kablem YAKXS4x35mm2.

Dla oświetlenia zaprojektowano słupy aluminiowe anodowane o wysokości 4m, montowane na prefabrykowanych fundamentach betonowych.

Zaprojektowano oprawy o mocy min. 24W, temperaturze barwowej 2700K, strumieniu świetlnym min. 350lm. Oprawy oświetlenia montowane będą na wysięgniku na słupie oświetleniowym.

e) ukształtowanie terenu i układ zieleni, w zakresie niezbędnym do uzupełnienia części rysunkowej projektu zagospodarowania działki lub terenu

Teren pod budowę ciągu pieszego zostanie poddany niewielkiej niwelacji. Budowa ciągu pieszego wymaga wykonania niewielkiej odcinkowej korekty profilu przyległych skarp gruntowych bez zmiany ich głównej geometrii. Nie przewiduje się ingerencji w istniejące drzewa i krzewy. Wykopy związane z przedmiotową inwestycją dotyczą wykonania koryta pod warstwy konstrukcyjne nawierzchni. Nie przewiduje się wykopów obniżających istniejący terenu. Ciąg pieszy zostanie wpasowana możliwie jak najdokładniej w istniejący teren.

4. Zestawienie powierzchni.

a. Powierzchnia wiat – po obrysie dachu – 14,8m2*4= 59,2m2 - 0,41%

b. Powierzchnia terenu utwardzonego – ciągu pieszego – 2528m2 - 17,41%

c. Powierzchnia zieleni/powierzchnia biologicznie czynna – 11932,8m2 - 82,18%

d. Powierzchnia części dz. ewid. nr 776 – 14520m2 - 100%

5. Informacje i dane dotyczące terenu lokalizacji obiektu.

Podstawą opracowania jest decyzja Wójta Gminy Baligród ustalająca lokalizację inwestycji celu publicznego z dnia 05.09.2025 r. znak: IV.6733.7.2025.

- **Rodzaj ograniczeń lub zakazów w zabudowie i zagospodarowaniu terenu.**

Dla przedmiotowej inwestycji nie określono ograniczeń dotyczących linii zabudowy. Inwestycja nie może wykraczać poza obszar określony w graficznej części decyzji.
Nie ustalono wskaźnika wielkości powierzchni zabudowy.

Zgodność z zatwierdzoną decyzją
o ustaleniu lokalizacji inwestycji celu publicznego

Warunki i wymagania	*Projektowane parametry*
- Położenie inwestycji na części dz. ewid. nr 776 obręb 0001 Baligród - Ciąg pieszy o dł. do 995m i szer. do 3,0m - Schody terenowe wraz z poręczami na fragmentach ciągu pieszego - Lampy masztowe o wys. do 5,0m - 4 wiaty wypoczynkowe o pow. do 20m2 i wysokości do 3,5m - Ławki, kosze, elementy trasy edukacyjnej i innych obiektów małej architektury - Dojścia i dojazdy utwardzone - Odległość od elementów uzbrojenia terenu i przebudowa kolizji	- Położenie inwestycji na części dz. ewid. nr 776 obręb 0001 Baligród - Ciąg pieszy o dł. 995m i szer. 2,50m - Schody terenowe wraz z poręczami na fragmentach ciągu pieszego - Lampy o wys. 4,0m - 4 wiaty wypoczynkowe o pow. 10,47m2 i wysokości 3,23m każda - Ławki, tablice informacyjne - Dojścia i dojazdy utwardzone kruszywem - Brak elementów uzbrojenia i kolizji

- **Ochrona zabytków.**

Teren inwestycji nie jest wpisany do rejestru zabytków oraz nie wprowadza się na nim zakazów, dopuszczeń i ograniczeń wynikających z potrzeby ochrony dziedzictwa kulturowego.

- **Wpływ eksploatacji górniczej.**

Działki nie znajdują się w granicach terenu górniczego.

- **Przewidywane zagrożenia dla środowiska.**

Teren określony w decyzji zlokalizowany jest w odległości powyżej 100 metrów od cieków i zbiorników wodnych. Nie wprowadza się dodatkowych ograniczeń, zakazów, nakazów wynikających z przepisów odrębnych.
W obrębie inwestycji nie stwierdzono obecności miejsc lęgowych ptaków lub siedlisk gatunków chronionych zwierząt, roślin lub grzybów, ponadto zakres robót nie powoduje wystąpienia zagrożeń dla środowiska, jego otoczenia oraz higieny i zdrowia użytkowników.

Zgodnie z Rozporządzeniem Rady Ministrów z dnia 10 września 2019 r. w sprawie przedsięwzięć mogących znacząco oddziaływać na środowisko (tekst jednolity Dz. U. z dnia 26 września 2019 r. poz. 1839) planowana inwestycja nie znajduje się na liście przedsięwzięć, dla których wymagane jest przeprowadzenie oceny oddziaływania przedsięwzięcia na środowisko.

Planowana inwestycja nie przekracza dopuszczalnego poziomu hałasu w środowisku i nie będzie uciążliwa dla działek sąsiednich. Do budowy ciągu pieszego dopuszcza się wyłącznie używanie sprzętu sprawnego technicznie. Zbiorniki paliwowe muszą zostać odpowiednio zabezpieczone przed uszkodzeniem. Przed każdorazowym przystąpieniem do prac zbiorniki paliwowe oraz przewody hydrauliczne powinny być sprawdzone pod kątem szczelności, wytrzymałości i trwałości. Niedopuszczalne są wycieki substancji ropopochodnych na terenie inwestycji. Ze względu na charakter inwestycji emisja pyłów i gazów na terenie budowy będzie krótkotrwała związana z wykonywaniem robót tj. koryto pod warstwy konstrukcyjne, układanie nawierzchni, praca sprzętu budowlanego.

6. Dane dotyczące warunków ochrony przeciwpożarowej.

Zgodnie z Rozporządzeniem Ministra Spraw Wewnętrznych i Administracji z dnia 5 sierpnia 2023 r. w sprawie uzgadniania projektu zagospodarowania działki lub terenu, projektu architektoniczno-budowlanego, projektu technicznego oraz projektu urządzenia przeciwpożarowego pod względem zgodności z wymaganiami ochrony przeciwpożarowej, obiekt budowlany nie został objęty wymogiem uzgodnienia z tymi wymaganiami.

7. Dane wynikające ze specyfiki, charakteru i stopnia skomplikowania obiektu i robót budowlanych.

Zastosowane rozwiązania konstrukcyjno-materiałowe zapewniają możliwość utrzymania właściwego stanu technicznego bezpieczeństwa i higieny pracy. Na obszarze inwestycji nie stwierdzono innych czynników zewnętrznych wpływających na skomplikowanie wykonawcze przedmiotowego ciągu pieszego. Typowa konstrukcja obiektu nie powoduje szczególnych zagrożeń dla otoczenia i użytkowników.

8. Obszar oddziaływania obiektu.

Opracowano na podstawie art. 3 pkt. 20 ustawy z dn. 7 lipca 1994 r. Prawo Budowlane (Dz.U. z 2025 r. poz. 418, 1080, 1535, 1673).

Działka nr 776 na których planuje się budowę ciągu pieszego położona jest na terenach gminy Baligród i w granicach Wschodniobeskidzkiego Obszaru Chronionego Krajobrazu. W trakcie przeprowadzania inwestycji wystąpią krótkotrwałe uciążliwości związane z przebiegiem prac budowlanych tj. utrudnienia ruchu, zwiększony hałas i emisja spalin – będą prowadzone w dziennej porze dnia, nie wymagają stosowania zabezpieczeń ekologicznych. Odpady powstałe w trakcie prac budowlanych będą zutylizowane w nieszkodliwy dla środowiska sposób.
Obszar oddziaływania obiektu mieści się w całości na działce, na której został zaprojektowany.

Biuro Inżynierii Drogowej
38-500 Sanok, ul. Sienkiewicza 1, p. II

PROJEKT ARCHITEKTONICZNO-BUDOWLANY

Kategoria obiektu budowlanego: **VIII, XXVI**
Inwestor:

Gmina Baligród
Plac Wolności 13, 38-606 Baligród

Nazwa obiektu:

Budowa ciągu pieszego, schodów terenowych, oświetlenia ulicznego, budowa 4 wiat z elementami małej architektury

Adres inwestycji:
identyfikator działek: **182101_2.0001.776**, jednostka ewidencyjna: **182101_2**, **Baligród**
obręb ewidencyjny: **182101_2.0001**, **Baligród**

bid Biuro Inżynierii Drogowej
38-500 Sanok, ul. Sienkiewicza 1, pII

FUNKCJA	IMIĘ I NAZWISKO/UPRAWNIENIA	PODPIS
PROJEKTANT br. architektoniczna	mgr inż. arch. Paweł Dygoń upr. GT. III – 1229/A -156/77	
PROJEKTANT br. drogowa	mgr inż. Wojciech Radwański upr. 37/2003	
PROJEKTANT br. inst. - elektryczna	mgr inż. Dawid Owsianik upr. PDK/0237/PWOE/13	
SPRAWDZAJĄCY br. architektoniczna	mgr inż. arch. Tadeusz Kosecki upr. GAS.834/A-6/81	
SPRAWDZAJĄCY br. drogowa	mgr inż. Piotr Żuchowski upr. MAP/0064/POOK/04	
SPRAWDZAJĄCY br. inst. - elektryczna	mgr inż. Grzegorz Piechota upr. MAP/0411/PWBE/15	
OPRACOWAŁ br. drogowa	inż. Radosław Głuszkiewicz	

Spis zawartości:

Oświadczenie projektantów....2
1. Część opisowa
1.1 Rodzaj i kategorię obiektu budowlanego będącego przedmiotem zamierzenia....3
1.2 Zamierzony sposób użytkowania oraz program użytkowy obiektu budowlanego....3
1.3 Układ przestrzenny oraz forma architektoniczna obiektu budowlanego....3
1.4 Charakterystyczne parametry obiektu budowlanego....3-5
1.5 Opinia Geotechniczna....5
1.6 Liczba lokali mieszkalnych i użytkowych....5
1.7 Liczba lokali mieszkalnych dostępnych dla osób niepełnosprawnych....5
1.8 Opis zapewnienia niezbędnych warunków do korzystania z obiektów użyteczności publicznej i mieszkaniowego budownictwa wielorodzinnego przez osoby niepełnosprawne....5
1.9 Parametry techniczne obiektu budowlanego charakteryzujące wpływ obiektu budowlanego na środowisko i jego wykorzystywanie oraz na zdrowie ludzi i obiekty sąsiednie....6-7
1.10 Analiza technicznych, środowiskowych i ekonomicznych możliwości realizacji wysoce wydajnych systemów alternatywnych zaopatrzonych w energię i ciepło....7
1.11 Analiza technicznych i ekonomicznych możliwości wykorzystania urządzeń, które automatycznie regulują temperaturę oddzielnie i w poszczególnych pomieszczeniach....7
1.12 Informacja o zasadniczych elementach wyposażenia budowlano-instalacyjnego, zapewniających użytkowanie obiektu budowlanego zgodnie z jego przeznaczeniem....7
1.13 Dane dotyczące warunków ochrony przeciwpożarowej....7
2. Cześć rysunkowa
2.1. Przekroje typowe w skali 1:25, 1:50....rys.2

Sanok, styczeń 2026

Część opisowa projektu architektoniczno-budowlanego

1.1 Rodzaj i kategorię obiektu budowlanego będącego przedmiotem zamierzenia budowlanego;

Przedmiotowy obiekt budowlany:

Ciąg pieszy wraz z niezbędną infrastrukturą towarzysząca

Kategoria obiektu budowlanego: VIII, XXVI

1.2 Zamierzony sposób użytkowania oraz program użytkowy obiektu budowlanego

Obiekt będzie użytkowany przez mieszkańców i turystów w celach sportowo-rekreacyjnych. Inwestycja jest budowlą stanowiącą obiekt liniowy, dlatego nie ustala się dla powyższego przedsięwzięcia warunków i wymagań kształtowania ładu przestrzennego.

1.3 Układ przestrzenny oraz forma architektoniczna obiektu budowlanego

Przebieg ciągu pieszego został poprowadzony po istniejącym śladzie drogi gruntowej. Utrzymane zostanie połączenie z lokalnym układem komunikacyjnym. Ścieżka nie zaburzy dotychczasowego sposobu rekreacyjnego wykorzystania przyległych terenów leśnych. W miejscach niebezpiecznych odcinkowo zostaną wykonane poręcze ochronne drewniane o łącznej długości 100m. Wszystkie elementy drewniane zabezpieczone będą środkiem ochronnym i grzybobójczym w kolorze naturalnym drewna. Pokrycie dachowe wiat gontem bitumicznym w kolorze grafitowym. Stopnie stalowe schodów zabezpieczone antykorozyjnie w kolorze grafitowym,

1.4 Charakterystyczne parametry obiektu budowlanego

Ciąg pieszy o nawierzchni z kruszywa łamanego - długość 995,0m, szerokość 2,50m

Poręczne ochronne drewniane z kantówek iglastych 15x15cm - długość 100,0m, wysokość 1,20m ponad terenem

Schody terenowe z prefabrykowanych stopni stalowych oparte na belkach policzkowych oparte na fundamencie betonowym, szerokość biegu 2,50m, 9 stopni na 1 bieg

Wiaty:

Konstrukcja zadaszenia zostanie wykonana z drewna i będzie pokryta gontem bitumicznym.

Wymiary zadaszenia wiat w obrysie – 3,40x4,36m

Fundament – bloczki betonowe

Konstrukcja nośna – belki podwalinowe, słupki skrajne, płatwie okapowe, płatew kalenicowa o wym. przekroju 14,0x14,0cm z drewna konstrukcyjnego klasy C24, krokwie oraz nakładka w kalenicy o wym. przekroju 6,0x12,0cm z drewna konstrukcyjnego klasy C24

Podłoga – deski gr. 32mm, Siedzisko – deski gr. 45mm, Kąt nachylenia dachu - 43°

Pokrycie dachowe – deski gr. 25mm, deskowanie pełne, gont bitumiczny

Ławki:
Podpórki i siedzisko – deski gr. 45mm, dł. 3,00m szt.
Tablice informacyjne:
Stelaż drewniany – belki 16x16cm, wys. gotowej tablicy 2,50m
Kubatura – **nie dotyczy**
Wysokość – **nie dotyczy**
Średnica – **nie dotyczy**
Liczba kondygnacji – **nie dotyczy**

Konstrukcja nawierzchni na ciągu pieszym:
10cm – Nawierzchnia z kruszywa łamanego
20cm – Podbudowa zasadnicza z mieszanki niezwiązanej C90/3
10cm – Podbudowa pomocnicza z mieszanki niezwiązanej C50/30
- wyprofilowanie podłoża
Razem: 40cm

Sposób układania kabla nn:
Kabel w ziemi zabezpieczyć na całej długości rurą ochronną karbowaną dwuścienną typu HDPE 50 oraz układać w wykopie na głębokości 0,8m i szerokości 0,4m. Wyjątek stanowią miejsca kolizji ze schodami terenowymi gdzie należy ułożyć kable w rurze sztywnej typu HDPE 75/4,5 w odcinkach 4mb na każdy jeden moduł schodów. Po ułożeniu przysypać warstwą rozdrobnionej ziemi o gr. 20 cm, zagęścić i ułożyć folię kablową PCV w kolorze niebieskim. Po ułożeniu folii zasypać wykop pozostałą częścią ziemi i zagęścić warstwami.
Wloty kabla do rur ochronnych uszczelnić przy pomocy przeznaczonych do tego celu dławików. Kable należy oznakować za pomocą trwałych opasek identyfikacyjnych OKI co 10m na trasie oraz w miejscach charakterystycznych. Przy wejściach do słupów zastosować zapasy kabli min. 2m.
Roboty wykonać zgodnie z obowiązującymi normami, przepisami i wymogami BHP. Wszelkie prace na urządzeniach czynnych należy wykonywać po uprzednim wyłączeniu napięcia, wykonaniu widocznej przerwy w zasilaniu oraz upewnieniu się o nieobecności napięcia. Podczas prowadzenia prac montażowych należy zachować szczególną ostrożność oraz stosować wymogi producenta kabla, zwłaszcza w zakresie promienia gięcia oraz dopuszczalnej temperatury instalacji i montażu kabla. Po wykonaniu robót montażowych przeprowadzić pomiary ciągłości żył kabli, rezystancji izolacji, skuteczności ochrony przeciwporażeniowej oraz rezystancji uziemienia. Prace w bezpośrednim sąsiedztwie drogi wykonywać z zachowaniem zasad bezpieczeństwa, spełniających wymagania jej właściciela. Wszelkie materiały zastosowane podczas proj. robót powinny

spełniać aktualne normy oraz posiadać odpowiednie atesty, certyfikaty bezpieczeństwa. Projekt dopuszcza stosowanie osprzętu, urządzeń aparatury oraz elementów osłonowych innych producentów z zachowaniem parametrów nie gorszych niż wykorzystane w niniejszym opracowaniu. Zaleca się aby prace ziemne w rejonie drzew były prowadzone ręcznie, w formie wykopów wąskoprzestrzennych, czyli jedynie na niezbędną szerokość. W trakcie odkrywania korzeni należy zabezpieczyć je przed skaleczeniami i stratą wody. Wytyczenie trasy linii oświetlenia ulicznego w terenie, a po jego wykonaniu inwentaryzację, zlecić uprawnionemu geodecie.

1.5 Opinia Geotechniczna

Teren inwestycji położony jest na obszarze Wschodniobeskidzkiego Obszaru Chronionego Krajobrazu. Cały teren leży poza obszarami zagrożonymi podtopieniami. Na przedmiotowym przedsięwzięciu występują proste warunki gruntowe. Głębokość przemarzania wynosi normowo 1,20m. Nie stwierdzono zjawisk niekorzystnych mogących wpłynąć na podłoże gruntowe. Teren w zakresie inwestycji wykazuje cechy umożliwiające zachowanie stabilności konstrukcji obiektów. Poziom wód gruntowych jest silnie zależny od częstotliwości opadów atmosferycznych, lecz nie wznosi się ponad projektowany poziom posadowienia. Wszelkie wykopy i koryta ziemne w trakcie realizacji należy zabezpieczyć przed napływem wód opadowych i nie wolno dopuścić do zawilgocenia gruntów.

Postępując zgodnie z Geotechnicznymi warunkami posadowienia obiektu budowlanego opracowanymi na podstawie Rozporządzenia Ministra Transportu, Budownictwa i Gospodarki Morskiej z dnia 25 kwietnia 2012 r. oraz biorąc pod uwagę charakter i specyfikację techniczną obiektu przyjęto I kategorię geotechniczną.

1.6 Liczba lokali mieszkalnych i użytkowych – **nie dotyczy.**

1.7 Liczba lokali mieszkalnych dostępnych dla osób niepełnosprawnych – **nie dotyczy**.

1.8 Opis zapewnienia niezbędnych warunków do korzystania z obiektów użyteczności publicznej i mieszkaniowego budownictwa wielorodzinnego przez osoby niepełnosprawne – **nie dotyczy**.

1.9 Parametry techniczne obiektu budowlanego charakteryzujące wpływ obiektu budowlanego na środowisko i jego wykorzystywanie oraz na zdrowie ludzi i obiekty sąsiednie pod względem:

a) zapotrzebowania i jakości wody oraz ilości, jakości i sposobu odprowadzania ścieków oraz wód opadowych

Wykonanie obiektu budowlanego nie wpłynie na zapotrzebowanie wody okolicznych mieszkańców oraz jakość tych wód. Obiekt nie będzie generował ścieków bytowych, inwestycja nie narusza dotychczasowego sposobu odprowadzania wód opadowych. Zasięg odprowadzania wody opadowej z terenu inwestycji w całości zamknie się w granicach działki inwestora. Jednoznacznie wskazuje się na brak odprowadzania wód opadowych do urządzenia wodnego, co wg ustawy Prawo Wodne zwalnia z przeprowadzania procedury dotyczącej uzyskania pozwolenia wodnoprawnego, kierunek spływu wód, ich ilość i jakość pozostaną niezmienione. Prace budowlane ze względu na swój charakter nie ingerują w sieć wód podziemnych. Zmiana ukształtowania terenu na gruntach przylegających do wód nie dotyczy przedmiotowego zamierzenia inwestycyjnego.

b) emisji zanieczyszczeń gazowych, w tym zapachów, pyłowych i płynnych, z podaniem ich rodzaju, ilości i zasięgu rozprzestrzeniania się

Zanieczyszczenia gazowe będą dotyczyły pracy sprzętu budowlanego. Maszyny będą wyposażone w odpowiednie filtry łagodzące wpływ emisji gazów na środowisko naturalne. Roboty budowlane przeprowadzane są w porze dziennej w charakterze 1-zmianowym, co znacząco ogranicza ilość i zasięg rozprzestrzeniania się zanieczyszczeń. Po realizacji inwestycji obiekt nie będzie generował emisji i zanieczyszczeń gazowych.

c) rodzaju i ilości wytwarzanych odpadów

W czasie robót budowlanych mogą powstawać odpady związane z użytkowaniem sprzętu i maszyn budowlanych. Ilość odpadów jest ściśle zależna od umiejętności osób wykonujących prace. Odpady w trakcie budowy będą składowane w szczelnych pojemnikach i kontenerach, a następnie wywiezione poza plac budowy we wskazane miejsce utylizacji. Obiekt po wykonaniu nie będzie generował odpadów. Gospodarka odpadami po wykonaniu obiektu będzie prowadzona na zasadach ogólnych obowiązujących w Gminie Baligród.

d) właściwości akustycznych oraz emisji drgań, a także promieniowania, w szczególności jonizującego, pola elektromagnetycznego i innych zakłóceń, z podaniem odpowiednich parametrów tych czynników i zasięgu ich rozprzestrzeniania się

Przewidziano krótkotrwałe oddziaływanie akustyczne i drganiowe na środowisko naturalne spowodowane użyciem ciężkiego sprzętu. Inwestycja po wykonaniu nie będzie prowadziła do występowania emisji drgań, promieniowania, w szczególności jonizującego, pola elektromagnetycznego i innych zakłóceń.

e) wpływu obiektu budowlanego na istniejący drzewostan, powierzchnię ziemi, w tym glebę, wody powierzchniowe i podziemne

Obiekt budowlany nie naruszy istniejącego drzewostanu, zostanie zachowany zieleniec sąsiadujący z obiektem budowlanym. Inwestycja nie ogranicza swobodnego przepływu wód powierzchniowych i podziemnych.

1.10 Analiza technicznych, środowiskowych i ekonomicznych możliwości realizacji wysoce wydajnych systemów alternatywnych zaopatrzenia w energię i ciepło – **nie dotyczy**.

1.11 Analiza technicznych i ekonomicznych możliwości wykorzystania urządzeń, które automatycznie regulują temperaturę oddzielnie i w poszczególnych pomieszczeniach lub w wyznaczonej strefie ogrzewanej – **nie dotyczy**.

1.12 Informacja o zasadniczych elementach wyposażenia budowlano-instalacyjnego, zapewniających użytkowanie obiektu budowlanego zgodnie z przeznaczeniem – **nie dotyczy**.

1.13 Dane dotyczące warunków ochrony przeciwpożarowej,

Zgodnie z Rozporządzeniem Ministra Spraw Wewnętrznych i Administracji z dnia 5 sierpnia 2023 r. w sprawie uzgadniania projektu zagospodarowania działki lub terenu, projektu architektoniczno-budowlanego, projektu technicznego oraz projektu urządzenia przeciwpożarowego pod względem zgodności z wymaganiami ochrony przeciwpożarowej, obiekt budowlany nie został objęty wymogiem uzgodnienia z tymi wymaganiami.

Biuro Inżynierii Drogowej
38-500 Sanok, ul. Sienkiewicza 1, p. II

ZAŁĄCZNIKI DO PROJEKTU BUDOWLANEGO

INWESTOR	**Gmina Baligród** **Plac Wolności 13, 38-606 Baligród**
NAZWA ZAMIERZENIA BUDOWLANEGO	**Budowa ciągu pieszego, schodów terenowych, oświetlenia ulicznego, budowa 4 wiat z elementami małej architektury**
ADRES I KATEGORIA OBIEKTU BUDOWLANEGO	Baligród Kategoria obiektu budowlanego: **V, VIII, XXVI**
IDENTYFIKATORY DZIAŁEK EWIDENCYJNYCH	identyfikator działek: **182101_2.0001.776** jednostka ewidencyjna: **182101_2**, **Baligród** obręb ewidencyjny: **182101_2.0001**, **Baligród**
SPIS ZAŁĄCZNIKÓW	1. Informacja dotycząca bezpieczeństwa i ochrony zdrowia (str. 1-3)

Sanok, styczeń 2026

Informacja dotycząca bezpieczeństwa i ochrony zdrowia

(na podstawie rozporządzenia Ministra Infrastruktury z dnia 23 czerwca 2003 w sprawie informacji dotyczącej bezpieczeństwa i ochrony zdrowia oraz planu bezpieczeństwa i ochrony zdrowia)

Inwestor:

Gmina Baligród
Plac Wolności 13, 38-606 Baligród

Tytuł Projektu:

Budowa ciągu pieszego, schodów terenowych, oświetlenia ulicznego, budowa 4 wiat z elementami małej architektury

Imię i Nazwisko oraz adres osoby sporządzającej informację:

mgr inż. arch. Paweł Dygoń,
29.01.2026r.

1. Zakres robót dla całej inwestycji oraz kolejność realizacji poszczególnych etapów

1. roboty pomiarowe
2. roboty ziemne – korytowanie
3. roboty instalacyjne branżowe
4. roboty konstrukcyjne branżowe
5. wbudowanie konstrukcji nawierzchni
6. wykonanie poręczy ochronnych drewnianych
7. uporządkowanie terenu budowy

2. Wykaz istniejących obiektów

W obszarze przedmiotowej inwestycji znajdują się niezagospodarowane tereny leśne oraz ślad drogi gruntowej

3. Wskazanie elementów zagospodarowania terenu lub działki, które mogą stwarzać zagrożenie

Zagrożenie może sprawić gęste zalesienie obszaru inwestycji oraz odcinkowe strome nachylenie drogi gruntowej i przyległych do niej skarp.

4. Informacje dotyczące przewidywanych zagrożeń dla ludzi wraz z określeniem skali, rodzaju zagrożenia oraz czasu i miejsca ich wystąpienia

1. upadek z wysokości
2. potknięcie, poślizgnięcie lub upadek przy pracach
3. zasypanie podczas wykonywania robót ziemnych
4. zetknięcie z ostrymi i wystającymi częściami maszyn, narzędzi i materiałów
5. uderzenie/przygniecenie podczas rozładunku prefabrykatów
6. porażenie prądem
7. nadmierny hałas, wibracje, zapylenie powietrza (krótkotrwałe oddziaływanie)
8. przygniecenie przez spadające drzewo

5. Informacja o oznakowaniu miejsca prowadzenia robót budowlanych

Miejsce prowadzenia robót budowlanych należy oznakować wg projektu organizacji ruchu na czas budowy.

6. Informacja o sposobie instruktażu pracowników przed rozpoczęciem wykonywania robót szczególnie niebezpiecznych

Przed przystąpieniem do wykonywania prac wszyscy pracownicy powinni przejść szkolenie z zakresu BHP I stopnia, Kierownicy - III stopnia, a następnie przeszkolenie stanowiskowe.

7. Określenie postępowania w przypadku wystąpienia zagrożenia

W przypadku pojawienia się zagrożenia, którego nie uda się usunąć własnymi środkami z zachowaniem typowych standardów bezpieczeństwa należy powiadomić odpowiednie służby.

8. Informacja o rodzajach stosowanych środków ochrony indywidualnej przez pracowników

Każda osoba zatrudniona przy realizacji inwestycji zostanie wyposażona w środki indywidualnej ochrony w zależności od wykonywanej czynności.

9. Określenie sposobów przechowywania i transportowania materiałów niebezpiecznych na terenie budowy

Nie dotyczy.

10. Wskazanie środków służących technicznych i organizacyjnych mających zminimalizować ryzyko wystąpienia zagrożenia na budowie

Pracowników należy wyposażyć w kamizelki odblaskowe. Teren przed realizacją inwestycji należy zabezpieczyć w celu zapewnienia bezpieczeństwa ruchu, zagospodarowanie placu budowy i zaplecza należy wykonać zgodnie z obowiązującymi normami. Obowiązujące jest wyznaczenie punktu pierwszej pomocy z apteczką.

11. Wskazanie środków służących do sprawnej komunikacji, oraz w razie potrzeby umożliwiająca szybką i sprawną ewakuację.

Biuro budowy zostanie wyposażone w środki łączności (telefon komórkowy), którymi będzie można wezwać pomoc.

12. Wskazania miejsca przechowywania dokumentacji budowy

Dokumentacja budowy będzie przechowywana w zadaszonym barakowozie odpornym na warunki atmosferyczne.

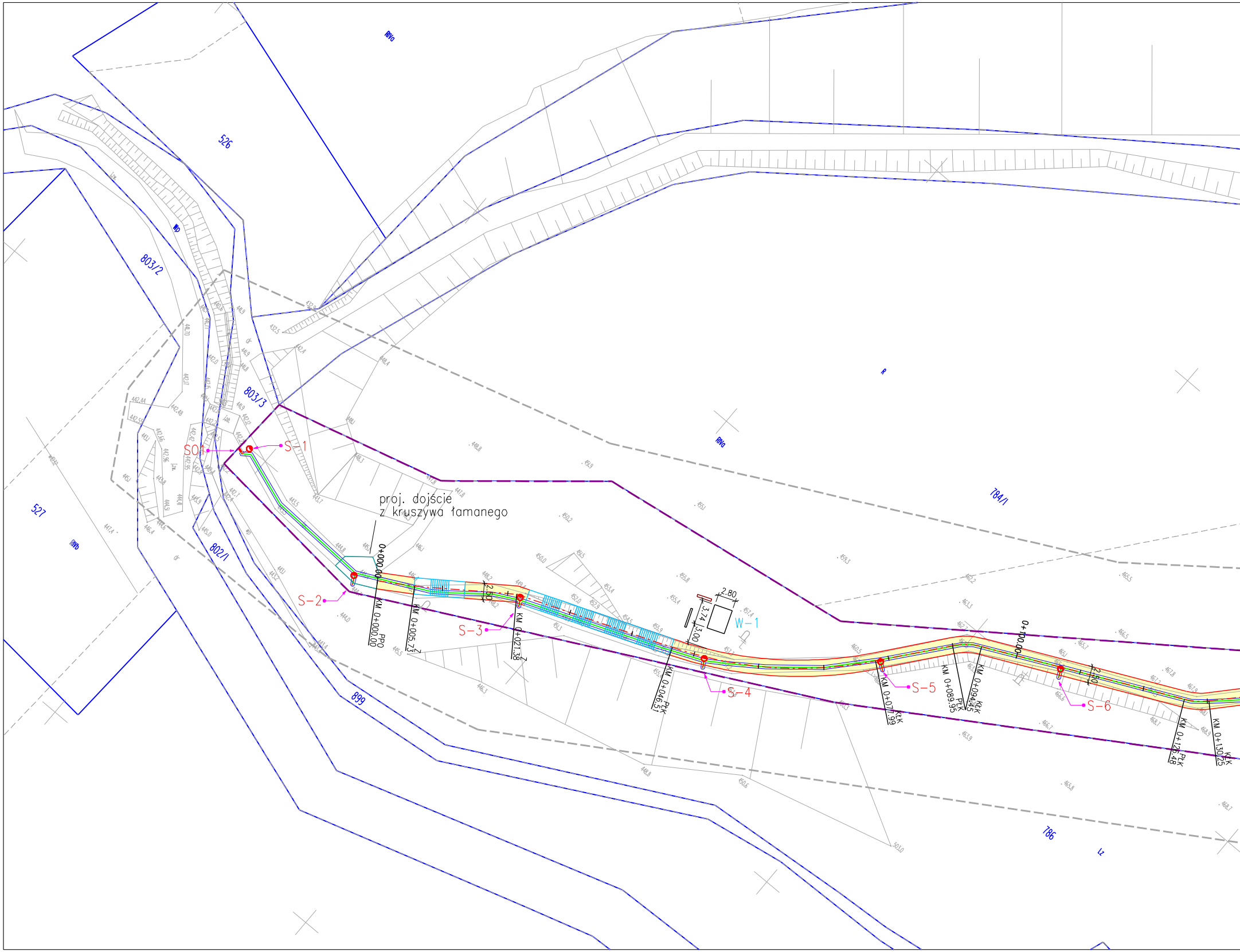
proj. dojście
z kruszywa łamanego
S01
S-1
S-2
S-3
S-4
S-5
S-6
W-1
2.80
3.74
3.00
2.50
0+000.00
KM 0+000.00 PPO
KM 0+005.73 Ż
KM 0+021.38 Ż
KM 0+046.51 PŁK
KM 0+077.99 KŁK
KM 0+089.95 PŁK
KM 0+094.45 KŁK
0+100.00
KM 0+126.48 PŁK
KM 0+130.25 KŁK
526
803/2
803/3
802/1
527
899
784/1
786
RIVa
RIVb
R
Wp
Lz
dr
444.8
446.1
448.2
449.4
450.0
451.5
452.0
452.9
453.4
454.5
455.4
455.8
455.9
457.4
460.5
462.2
462.7
463.3
463.9
465.1
465.5
465.7
465.8
466.5
466.6
466.7
467.2
467.8
467.9
468.7
468.9
459.3
450.2
448.8
450.6
446.3
445.5
444.0

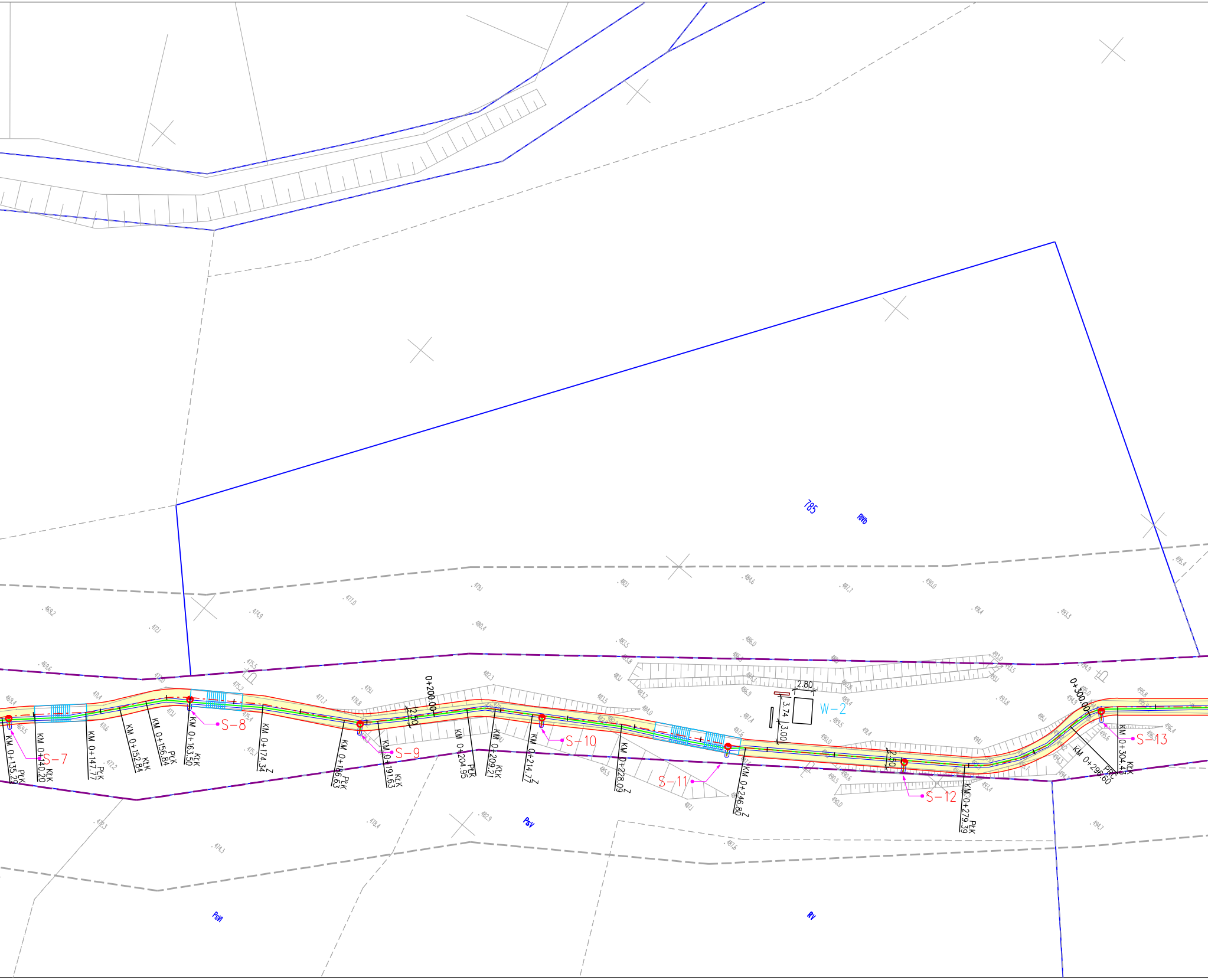
785
RWb
PsV
PsVI
RV
0+200.00
0+300.00
2.50
2.50
2.80
3.74
3.00
W-2
S-7
S-8
S-9
S-10
S-11
S-12
S-13
KM 0+135.29 PŁK
KM 0+140.20 KŁK
KM 0+147.77 PŁK
KM 0+152.84 KŁK
KM 0+156.84 PŁK
KM 0+163.50 KŁK
KM 0+174.34 Z
KM 0+186.63 PŁK
KM 0+191.63 KŁK
KM 0+204.95 PŁK
KM 0+209.21 KŁK
KM 0+214.77 Z
KM 0+228.09 Z
KM 0+246.80 Z
KM 0+279.39 PŁK
KM 0+296.60 PRC
KM 0+304.43 KŁK

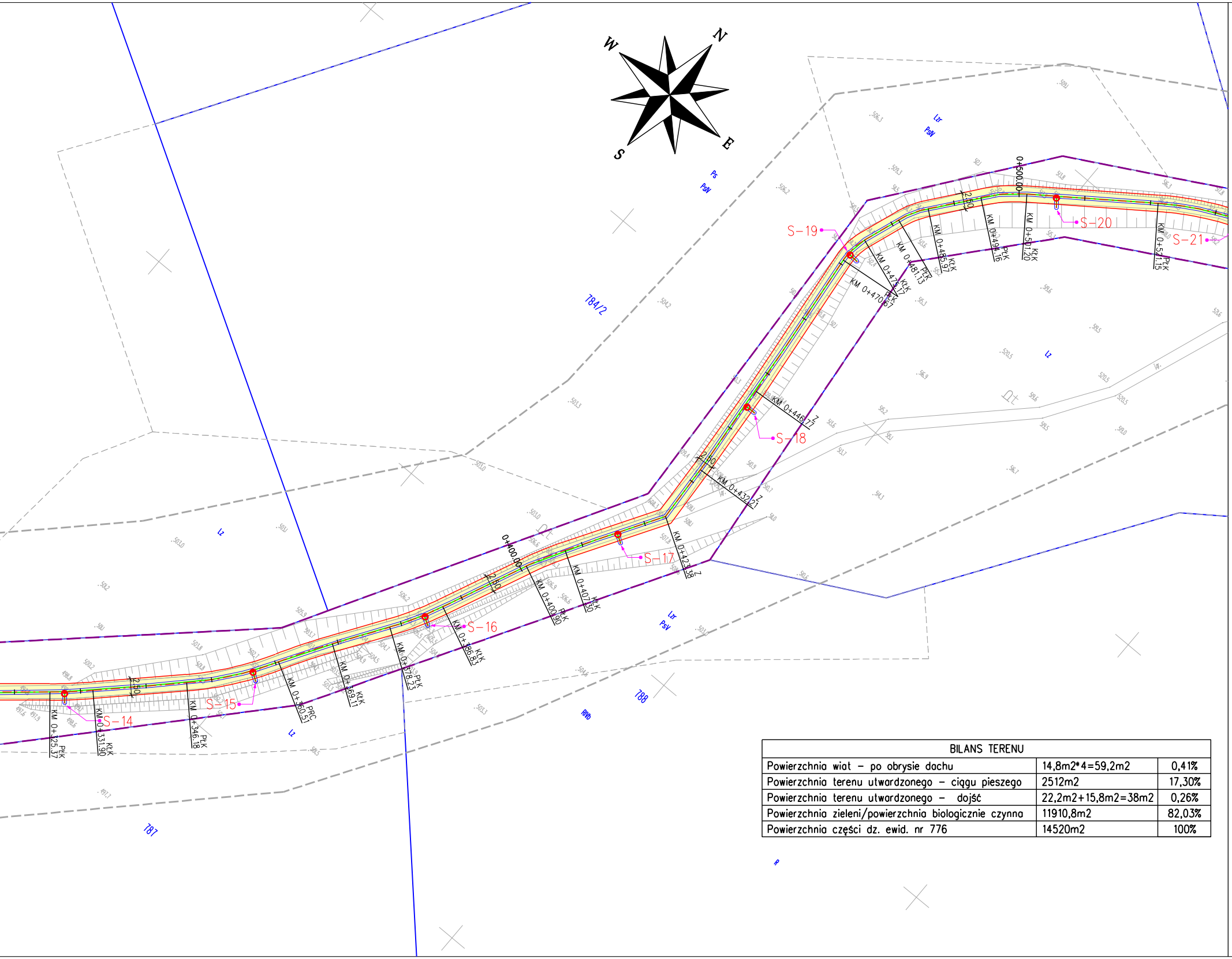
N
E
S
W
784/2
788
787
Lz
Lzr
Ps
PsIV
PsV
RVIb
S-14
S-15
S-16
S-17
S-18
S-19
S-20
S-21
0+400.00
0+500.00
2.50
KM 0+325.37 PŁK
KM 0+331.90 KŁK
KM 0+346.18 PŁK
KM 0+360.51 PRC
KM 0+369.11 KŁK
KM 0+378.23 PŁK
KM 0+386.83 KŁK
KM 0+400.90 PŁK
KM 0+407.30 KŁK
KM 0+423.38 Z
KM 0+432.21 Z
KM 0+446.77 Z
KM 0+470.67 PŁK
KM 0+475.17 KŁK
KM 0+481.13 PŁK
KM 0+485.97 KŁK
KM 0+494.16 PŁK
KM 0+501.20 KŁK
KM 0+521.15 PŁK

BILANS TERENU		
Powierzchnia wiat – po obrysie dachu	14,8m2*4=59,2m2	0,41%
Powierzchnia terenu utwardzonego – ciągu pieszego	2512m2	17,30%
Powierzchnia terenu utwardzonego – dojść	22,2m2+15,8m2=38m2	0,26%
Powierzchnia zieleni/powierzchnia biologicznie czynna	11910,8m2	82,03%
Powierzchnia części dz. ewid. nr 776	14520m2	100%

Poświadczam, że niniejszy dokument został opracowany w wyniku prac geodezyjnych i kartograficznych, których rezultaty zawiera operat techniczny pozytywnie zweryfikowany. Jednocześnie informuję, że jestem świadomy odpowiedzialności karnej za złożenie fałszywego oświadczenia.	
Identyfikator zgłoszenia prac geodezyjnych	GKO.6640.1.870.2025
Organ służby geodezyjnej, który otrzymał zgłoszenie	Starosta Leski
Wykonawca prac geodezyjnych	PUGiK A. Markuszewski
Nr oraz data sporządzenia dokumentu zawierającego wyniki pozytywnej weryfikacji	GKO.6640.1.870.2025.1 z dn 04-07-2025
Imię i nazwisko oraz nr uprawnień zawodowych kierownika prac	A. Markuszewski nr upr 5746

MAPA DO CELÓW PROJEKTOWYCH

Oznaczenie kancelaryjne zgłoszenia pracy geodezyjnej		GKO.6640.1.870.2025	
Jednostka ewidencyjna	identyfikator	182101_2	
	nazwa	Baligród – gmina	
Obręb ewidencyjny	identyfikator	182101_2.0001	
	nazwa	BALIGRÓD	
Sekcja mapy	7.109.32.09.4.4 7.109.32.10.3.3 7.109.32.14.2.2 7.109.32.15.1.1 7.109.32.14.2.3 7.109.32.14.2.4	Skala mapy	1:500
Nazwa układu współrzędnych	prostokątnych płaskich	2000 strefa 7	
	wysokości	PL-EVRF2007-NH	
Oznaczenie granic obszaru, który był przedmiotem aktualizacji		-------	
Mapa aktualna w oznaczonym zakresie na dzień:		30/06/2025	
Oznaczenie i informacje o służebnościach gruntowych mających wpływ na zagospodarowanie gruntów, zlokalizowanych w granicach projektowanej inwestycji		Charakter projektowanej inwestycji nie wymaga ustalenia obciążeń służebnościami gruntowymi.	

PRZEDSIĘBIORSTWO USŁUG
GEODEZYJNYCH I KARTOGRAFICZNYCH
Andrzej Markuszewski
38-500 Sanok, ul. Sienkiewicza 1 p. 304
tel. 13 464-21-25, tel. kom. 509 476 812
NIP 687-100-63-45 REGON 370180076

Andrzej Markuszewski
GEODETA UPRAWNIONY
Świadectwo nr 5746
Główny Geodeta Kraju
Upr. w zakresie 1,2,4

sporządził dn. 02.07.2025

bid

Biuro Inżynierii Drogowej
38-500 Sanok, ul. Sienkiewicza 1, pII

Inwestor:	Gmina Baligród, Plac Wolności 13, 38-606 Baligród		
Nazwa obiektu:	Budowa ciągu pieszego, schodów terenowych, oświetlenia ulicznego, budowa 4 wiat wraz z elementami małej architektury		
Projektant: (br. architekt.)	mgr inż. arch. Paweł Dygoń upr. GT. III – 1229/A –156/77	Podpis	
Projektant: (br. drogowa)	mgr inż. Wojciech Radwański upr. 37/2003	Podpis	Skala: 1:500
Projektant: (br. inst. elektr.)	mgr inż. Dawid Owsianik upr. PDK/0237/PWOE/13	Podpis	Data: 01.2026
Opracował: (br. drogowa)	inż. Radosław Głuszkiewicz	Podpis	Numer rysunku: 1/1
Nazwa rysunku:	PROJEKT ZAGOSPODAROWANIA TERENU		

LEGENDA:

—·—·—	oś ciągu pieszego
🟨	proj. ciąg pieszy (naw. kruszywo łamane)
▥	proj. schody terenowe z poręczami
☐	proj. wiata
▭	proj. ławka
▭	proj. tablica informacyjna
●	proj. oświetlenie uliczne
—	proj. kabel energetyczny YAKXS 4x35mm2
═	proj. rura ochronna HDPE
▪	proj. szafa oświetleniowa
—	granice działek
— — —	linia rozgraniczająca lokalizacji inwestycji

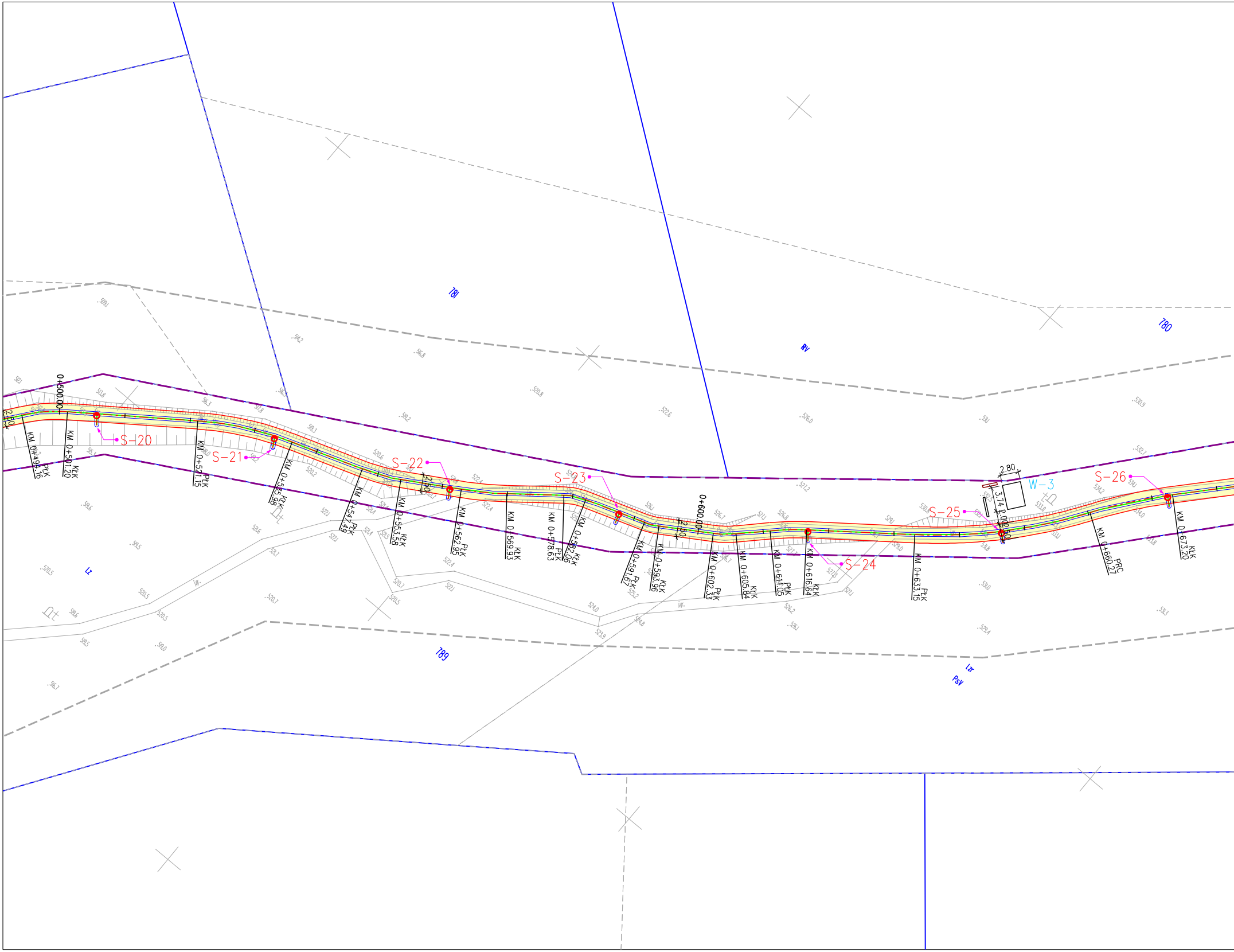
781
780
789
RV
Lz
PsV
0+500.00
0+600.00
2.50
2.80
3.74
2.00
W-3
S-20
S-21
S-22
S-23
S-24
S-25
S-26
KM 0+494.16 KtK
KM 0+501.20 KtK
KM 0+541.15 PtK
KM 0+545.98 KtK
KM 0+547.49 PtK
KM 0+553.58 KtK
KM 0+562.95 PtK
KM 0+569.93 KtK
KM 0+578.63 PtK
KM 0+582.06 KtK
KM 0+591.67 PtK
KM 0+593.96 KtK
KM 0+602.33 PtK
KM 0+605.84 KtK
KM 0+611.05 PtK
KM 0+616.64 KtK
KM 0+633.15 PtK
KM 0+660.27 PRC
KM 0+673.20 KtK

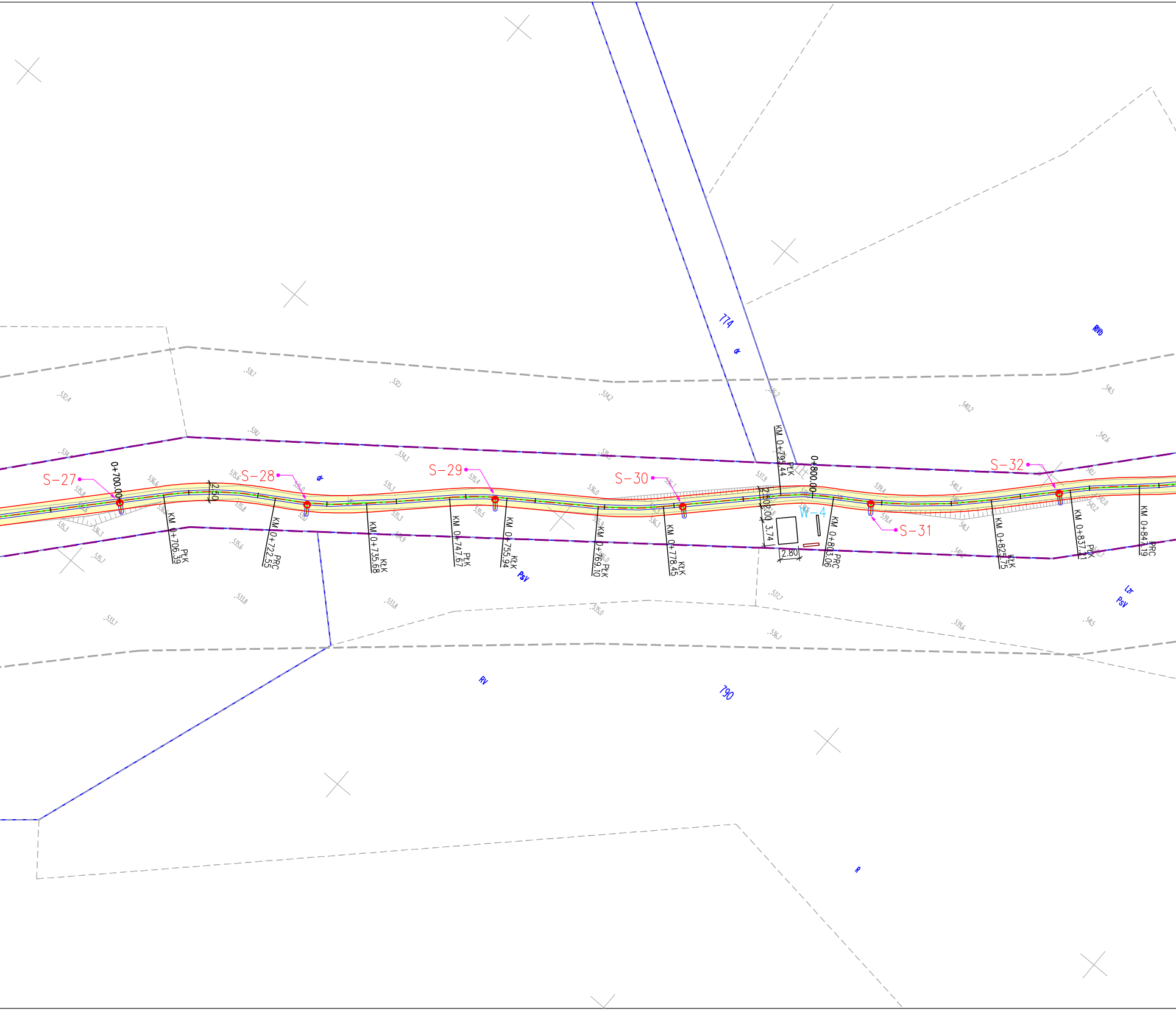

S-27
0+700.00
KM 0+706.39 PꞮK
2.50
S-28
KM 0+722.55 PRC
KM 0+735.68 KꞮK
S-29
KM 0+747.67 PꞮK
KM 0+755.94 KꞮK
KM 0+769.10 PꞮK
S-30
KM 0+778.45 KꞮK
KM 0+795.44 PꞮK
0+800.00
2.50
2.00
3.74
2.80
W-4
KM 0+803.06 PRC
S-31
KM 0+825.75 KꞮK
S-32
KM 0+837.21 PꞮK
KM 0+847.19 PRC
T74
dr
RV
T90
Psv
Lzr
Psv
RVb
R

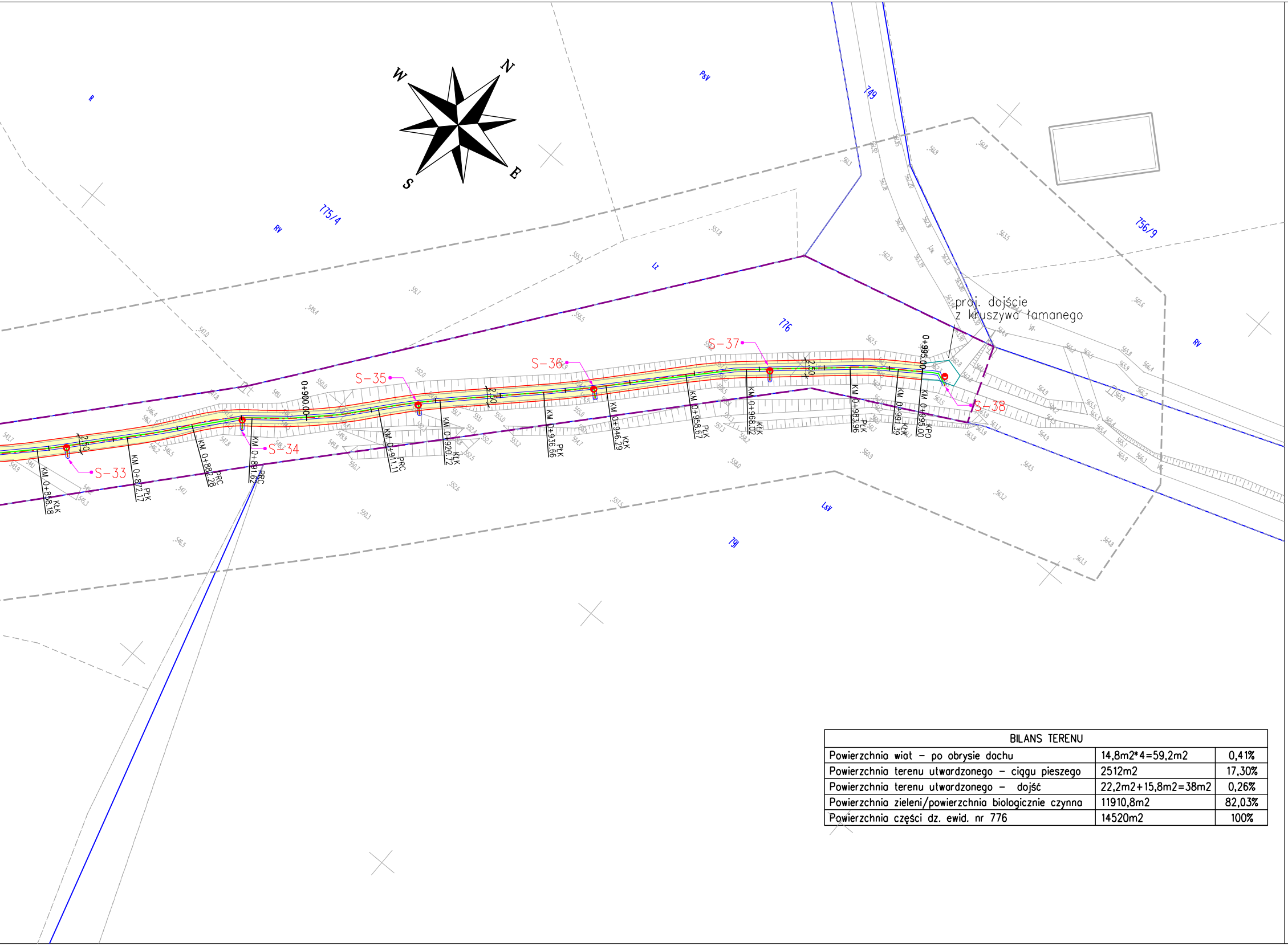
N
E
S
W
R
RV
775/4
Psv
749
756/9
Lz
776
RV
Lsy
791
proj. dojście
z kruszywa łamanego
S-33
S-34
S-35
S-36
S-37
S-38
2.50
2.50
2.50
2.50
0+900.00
0+995.00
KM 0+858.18 KŁK
KM 0+872.17 PŁK
KM 0+882.28 PRC
KM 0+891.62 PRC
KM 0+911.11 PRC
KM 0+920.72 KŁK
KM 0+936.66 PŁK
KM 0+946.29 KŁK
KM 0+958.67 PŁK
KM 0+968.02 KŁK
KM 0+983.96 PŁK
KM 0+991.39 KŁK
KM 0+995.00 KPO

BILANS TERENU		
Powierzchnia wiat – po obrysie dachu	14,8m2*4=59,2m2	0,41%
Powierzchnia terenu utwardzonego – ciągu pieszego	2512m2	17,30%
Powierzchnia terenu utwardzonego – dojść	22,2m2+15,8m2=38m2	0,26%
Powierzchnia zieleni/powierzchnia biologicznie czynna	11910,8m2	82,03%
Powierzchnia części dz. ewid. nr 776	14520m2	100%

MAPA DO CELÓW PROJEKTOWYCH

Oznaczenie kancelaryjne zgłoszenia pracy geodezyjnej		GKO.6640.1.870.2025	
Jednostka ewidencyjna	identyfikator	182101_2	
	nazwa	Baligród – gmina	
Obręb ewidencyjny	identyfikator	182101_2.0001	
	nazwa	BALIGRÓD	
Sekcja mapy	7.109.32.09.4.4 7.109.32.10.3.3 7.109.32.14.2.2 7.109.32.15.1.1 7.109.32.14.2.3 7.109.32.14.2.4	Skala mapy	1:500
Nazwa układu współrzędnych	prostokątnych płaskich	2000 strefa 7	
	wysokości	PL-EVRF2007-NH	
Oznaczenie granic obszaru, który był przedmiotem aktualizacji		-------	
Mapa aktualna w oznaczonym zakresie na dzień:		30/06/2025	
Oznaczenie i informacje o służebnościach gruntowych mających wpływ na zagospodarowanie gruntów, zlokalizowanych w granicach projektowanej inwestycji		Charakter projektowanej inwestycji nie wymaga ustalenia obciążeń służebnościami gruntowymi.	

PRZEDSIĘBIORSTWO USŁUG
GEODEZYJNYCH I KARTOGRAFICZNYCH
Andrzej Markuszewski
38-500 Sanok, ul. Sienkiewicza 1 p. 304
tel. 13 464-21-25, tel. kom. 509 476 812
NIP 687-100-63-45 REGON 370180076

Andrzej Markuszewski
GEODETA UPRAWNIONY
Świadectwo nr 5746
Główny Geodeta Kraju
Upr. w zakresie 1,2,4

sporządził dn. 02.07.2025

Poświadczam, że niniejszy dokument został opracowany w wyniku prac geodezyjnych i kartograficznych, których rezultaty zawiera operat techniczny pozytywnie zweryfikowany. Jednocześnie informuję, że jestem świadomy odpowiedzialności karnej za złożenie fałszywego oświadczenia.

Identyfikator zgłoszenia prac geodezyjnych	GKO.6640.1.870.2025
Organ służby geodezyjnej, który otrzymał zgłoszenie	Starosta Leski
Wykonawca prac geodezyjnych	PUGiK A. Harkuszewski
Nr oraz data sporządzenia dokumentu zawierającego wyniki pozytywnej weryfikacji	GKO.6640.1.870.2025.1 z dn 04-07-2025
Imię i nazwisko oraz nr uprawnień zawodowych kierownika prac	A. Harkuszewski nr upr 5746

bid

Biuro Inżynierii Drogowej
38-500 Sanok, ul. Sienkiewicza 1, pII

Inwestor:	Gmina Baligród, Plac Wolności 13, 38-606 Baligród		
Nazwa obiektu:	Budowa ciągu pieszego, schodów terenowych, oświetlenia ulicznego, budowa 4 wiat wraz z elementami małej architektury		
Projektant: (br. architekt.)	mgr inż. arch. Paweł Dygoń upr. GT. III - 1229/A -156/77	Podpis	
Projektant: (br. drogowa)	mgr inż. Wojciech Radwański upr. 37/2003	Podpis	Skala: 1:500
Projektant: (br. inst. elektr.)	mgr inż. Dawid Owsianik upr. PDK/0237/PWOE/13	Podpis	Data: 01.2026
Opracował: (br. drogowa)	inż. Radosław Głuszkiewicz	Podpis	Numer rysunku: 1/2
Nazwa rysunku:	PROJEKT ZAGOSPODAROWANIA TERENU		

LEGENDA:

–·–·–	oś ciągu pieszego
🟨	proj. ciąg pieszy (naw. kruszywo łamane)
▥	proj. schody terenowe z poręczami
☐	proj. wiata
▭	proj. ławka
▭	proj. tablica informacyjna
●	proj. oświetlenie uliczne
—	proj. kabel energetyczny YAKXS 4x35mm2
═	proj. rura ochronna HDPE
▪	proj. szafa oświetleniowa
—	granice działek
– – –	linia rozgraniczająca lokalizacji inwestycji

Przekrój typowy – ciąg pieszy

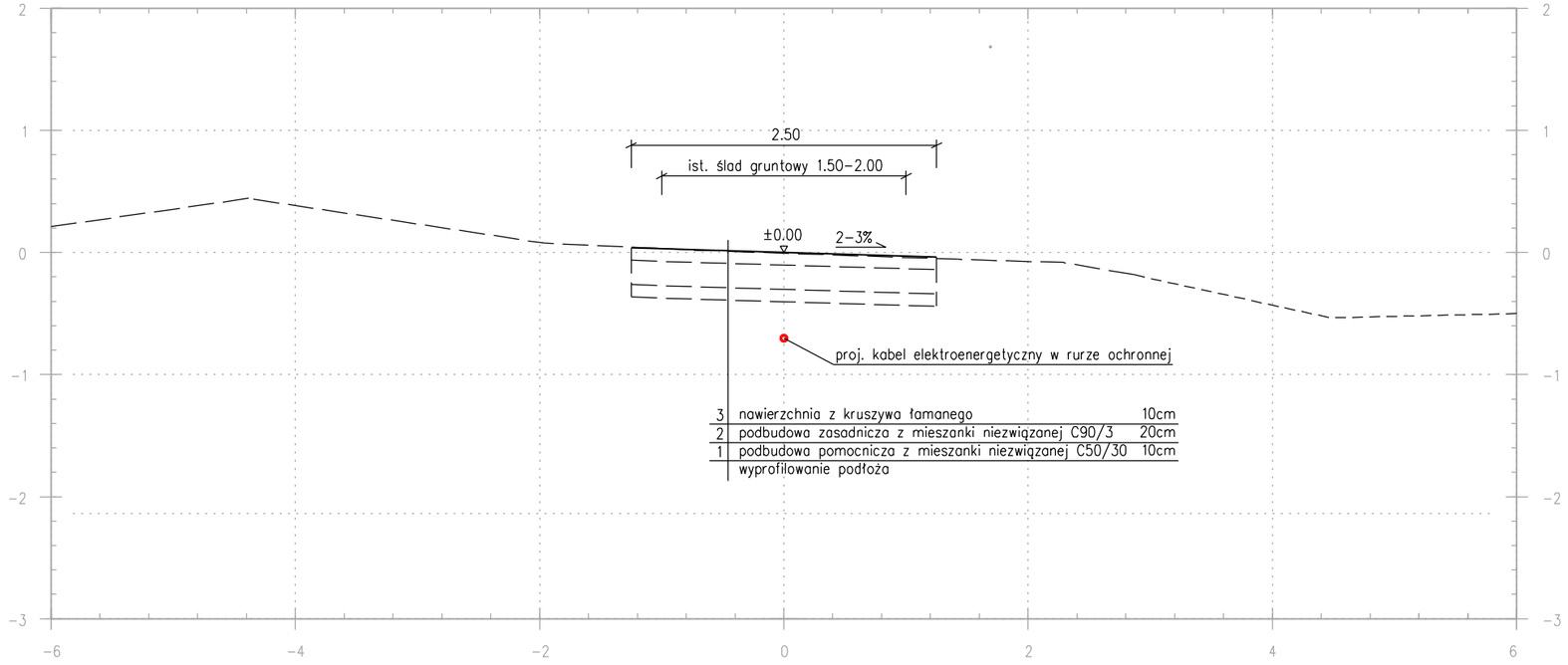

Przekrój typowy – miejsca szczególnie niebezpieczne

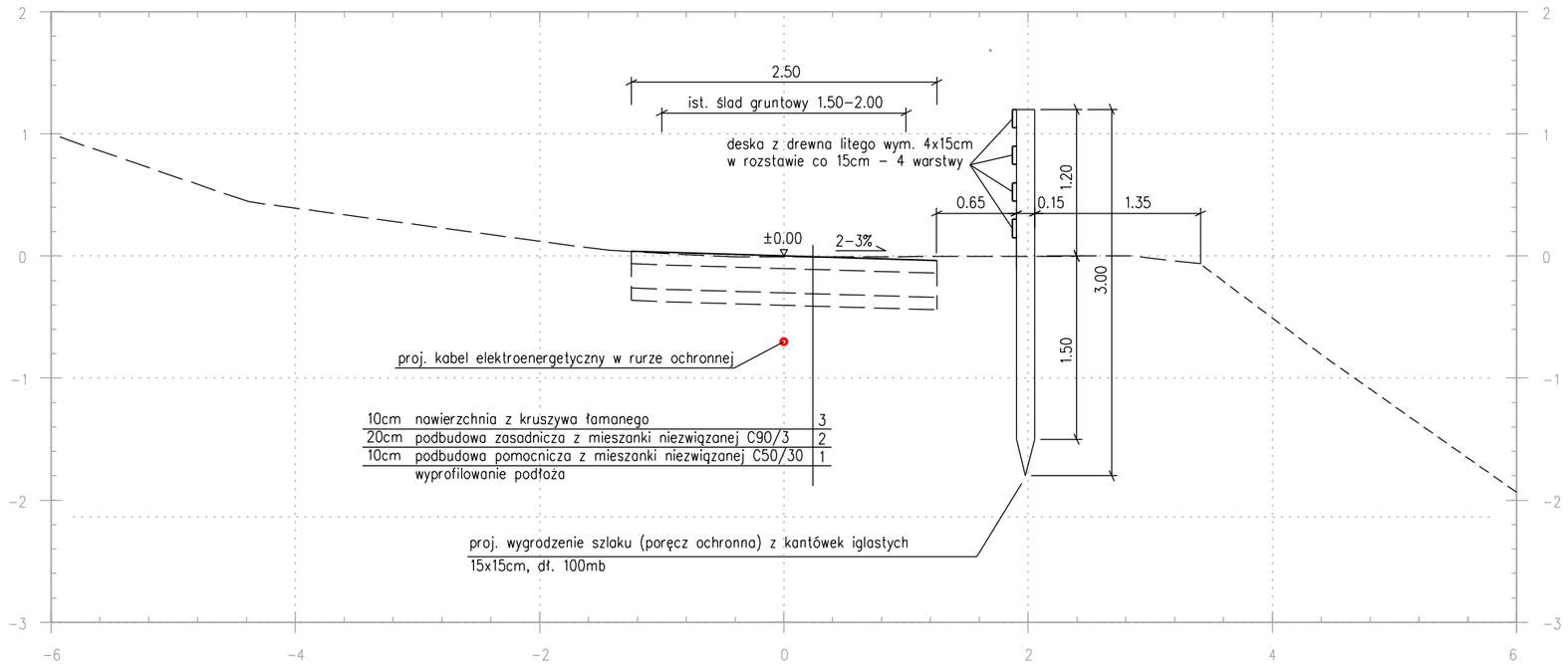

LEGENDA:

— — — ist. teren

——— stan projektowany

bid

Biuro Inżynierii Drogowej
38-500 Sanok, ul. Sienkiewicza 1, pII

Inwestor:
Gmina Baligród, Plac Wolności 13, 38-606 Baligród

Nazwa obiektu:
Budowa ciągu pieszego, schodów terenowych, oświetlenia ulicznego, budowa 4 wiat wraz z elementami małej architektury

Projektant: (br. architekt.)	mgr inż. arch. Paweł Dygoń upr. GT. III – 1229/A –156/77	Podpis
Projektant: (br. drogowa)	mgr inż. Wojciech Radwański upr. 37/2003	Podpis
Projektant: (br. inst. elektr.)	mgr inż. Dawid Owsianik upr. PDK/0237/PWOE/13	Podpis
Weryfikator: (br. architekt.)	mgr inż. arch. Tadeusz Kosecki upr. GAS.834/A-6/81	Podpis
Weryfikator: (br. drogowa)	mgr inż. Piotr Żuchowski upr. MAP/0064/POOK/04	Podpis
Weryfikator: (br. inst. elektr.)	mgr inż. Grzegorz Piechoto upr. MAP/0411/PWBE/15	Podpis
Opracował: (br. drogowa)	inż. Radosław Głuszkiewicz	Podpis

Skala: 1:50

Data: 01.2026

Numer rysunku: 2/1

Nazwa rysunku: PRZEKROJE TYPOWE - CIĄG PIESZY

Przekrój poprzeczny przez schody

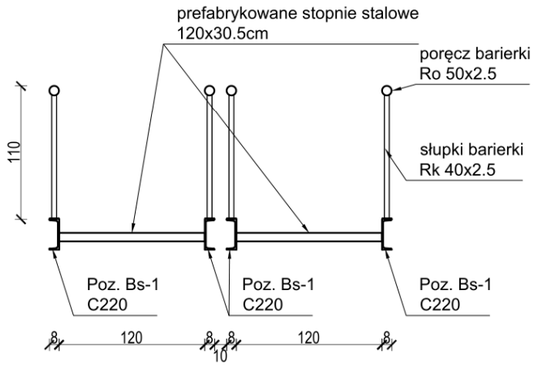

stopnie 1200x305mm
sztuk 16



Rzut fundamentów

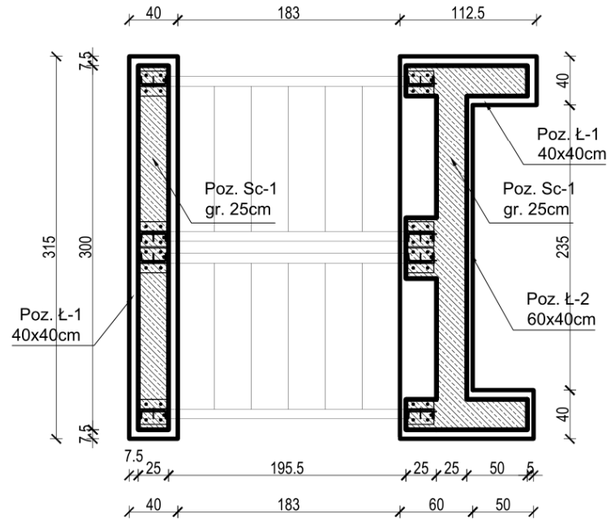

Rzut konstrukcji schodów

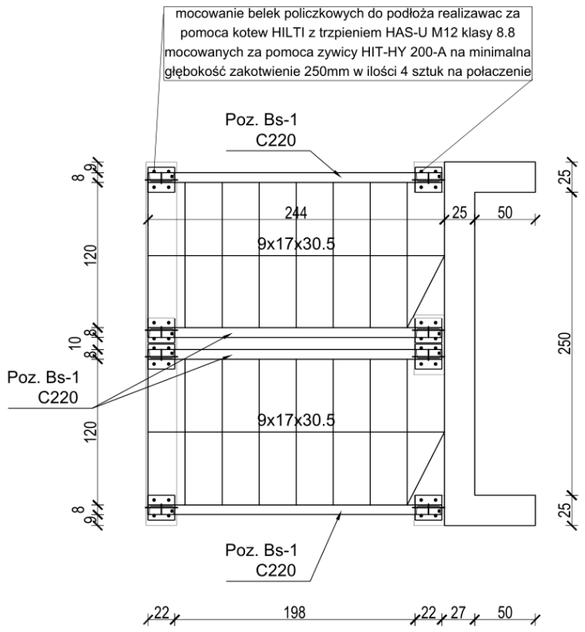

Przekrój podłuży przez schody

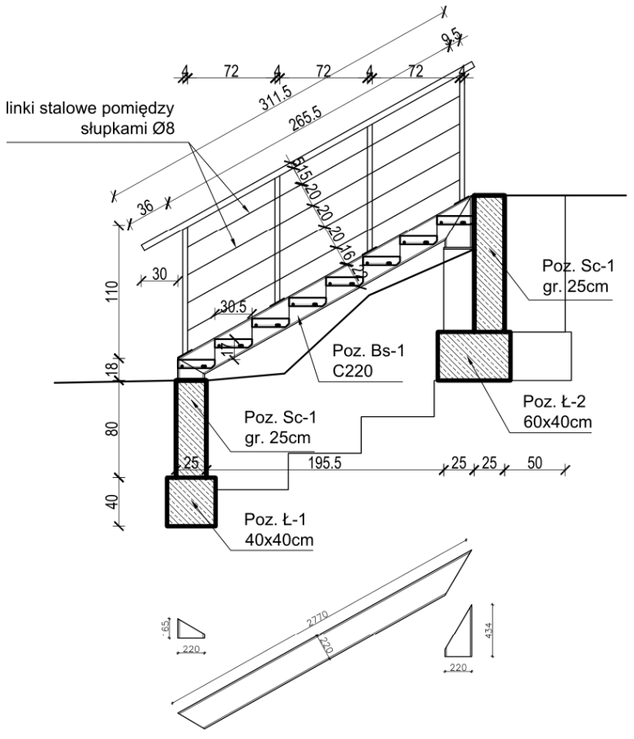

UWAGI:

1. **Posadowienie schodów przyjeto jako bezpośrednie na ławach fundamentowych, zachowując minimalna głębokość przemarzania gruntu równą 120 cm, w warstwie geotechnicznej dla której przyjęto q_{max}=0,15 MPa.**
2. Roboty ziemne wykonać w okresie suchym, chroniąc wykopy przed zalaniem wodami opadowymi.
3. Wszystkie zastosowane materiały winny posiadać odpowiednie atesty.
4. Roboty należy prowadzić pod nadzorem kierownika budowy, według sztuki budowlanej i przepisów BHP.
5. Wszelkie zmiany w rozwiązaniu konstrukcyjno-materiałowym wymagają pisemnej akceptacji projektanta.
6. Wszystkie ściany fundamentowe zakończyć żelbetowym wieńcem.
7. Na ścianach żelbetowych zastosować izolację przeciwwilgociową /smarowanie abizolem lub masami dyspesyjnymi bez wypełniaczy/, izolacje doprowadzić do fundamentów.
8. **Przed okresem zimowym wykonać obsypanie ścian fundamentowych w celu zachowania odpowiedniej głębokości przemarzania min 120cm.**

BETON C20/25 W4 (B25) - fundamenty i ściany fundamentowe

STAL ZBROJENIOWA
GŁÓWNA RB 500W, BSt 500S
POMOCNICZA A0

STAL KSZTAŁTOWA St3S

WYKAZ STALI KSZTAŁTOWEJ -St3S

nr elem.	poz. obliczeniowa	element	m. jedn. kg/m	długość mm	sztuk w obiekcie	długosc całk. /m/	masa /kg/
Bs-1	**Bs-1.1**	C220	29,40	165	4	0,7	19
	Bs-1.2	C220	29,40	2770	4	11,1	326
	Bs-1.3	C220	29,40	434	4	1,7	51
					razem	**13,5**	**396**
słupki barierki		Rk 40x2.5	2,82	1050	16	16,8	47
					razem	**16,8**	**47**
poręcz barierki		Ro 50.8x2.5	2,98	3120	4	12,5	37
					razem	**12,5**	**37**
				RAZEM St3S /kg/			**481**
Razem stal St3S				**RAZEM /kg/**			**481**

bid Biuro Inżynierii Drogowej
38-500 Sanok, ul. Sienkiewicza 1, pll

Inwestor:
Gmina Baligród, Plac Wolności 13, 38-606 Baligród

Nazwa obiektu:
Budowa ciągu pieszego, schodów terenowych, oświetlenia ulicznego, budowa 4 wiat wraz z elementami małej architektury

Projektant: (br. architekt.)	mgr inż. arch. Paweł Dygoń upr. GT. III - 1229/A -156/77	Podpis	
Projektant: (br. drogowa)	mgr inż. Wojciech Radwański upr. 37/2003	Podpis	
Projektant: (br. inst. elektr.)	mgr inż. Dawid Owsianik upr. PDK/0237/PWOE/13	Podpis	
Weryfikator: (br. architekt.)	mgr inż. arch. Tadeusz Kosecki upr. GAS.834/A-6/81	Podpis	
Weryfikator: (br. drogowa)	mgr inż. Piotr Żuchowski upr. MAP/0064/POOK/04	Podpis	Skala: 1:50
Weryfikator: (br. inst. elektr.)	mgr inż. Grzegorz Piechota upr. MAP/0411/PWBE/15	Podpis	Data: 01.2026
Opracował: (br. drogowa)	inż. Radosław Głuszkiewicz	Podpis	Numer rysunku: 2/2

Nazwa rysunku: PRZEKROJE TYPOWE - CIĄG PIESZY

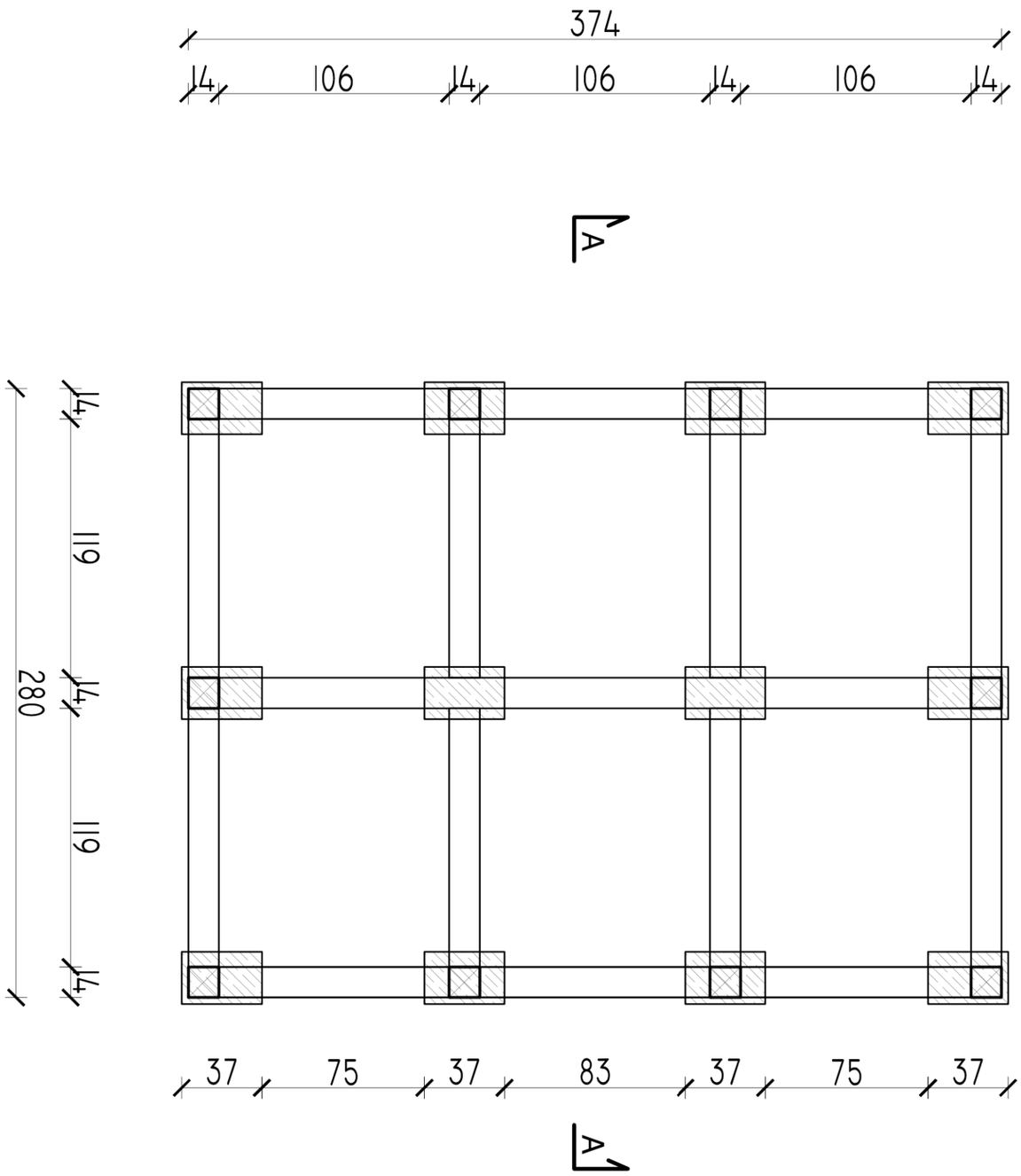

Rozmieszczenie bloczków betonowych pod podłogę

PRZEKROJE ELEMENTÓW DREWNIANYCH

1. belki podwalinowe 14x14 cm
2. słupki skrajne 14x14 cm
3. płatwie okapowe 14x14 cm
4. płatew kalenicowa 14x14 cm

Materiały konstrukcyjne
drewno konstrukcyjne iglaste klasy C-24 o wilgotności 14 %

UWAGI:
1. Belki podwalinowe ułożyć na bloczkach betonowych i skręcić ze soba w narożach wkretami.
2. Belki podwalinowe zakotwic w gruncie za pomocą kotew stalowych wbitych w podłoże gruntowe.

bid Biuro Inżynierii Drogowej
38-500 Sanok, ul. Sienkiewicza 1, pII

Inwestor:
Gmina Baligród, Plac Wolności 13, 38-606 Baligród

Nazwa obiektu:
Budowa ciągu pieszego, schodów terenowych, oświetlenia ulicznego, budowa 4 wiat wraz z elementami małej architektury

Projektant: (br. architekt.)	mgr inż. arch. Paweł Dygoń upr. GT. III - 1229/A -156/77	Podpis	
Projektant: (br. drogowa)	mgr inż. Wojciech Radwański upr. 37/2003	Podpis	
Projektant: (br. inst. elektr.)	mgr inż. Dawid Owsianik upr. PDK/0237/PWOE/13	Podpis	
Weryfikator: (br. architekt.)	mgr inż. arch. Tadeusz Kosecki upr. GAS.834/A-6/81	Podpis	
Weryfikator: (br. drogowa)	mgr inż. Piotr Żuchowski upr. MAP/0064/POOK/04	Podpis	Skala: 1:25
Weryfikator: (br. inst. elektr.)	mgr inż. Grzegorz Piechota upr. MAP/0411/PWBE/15	Podpis	Data: 01.2026
Opracował: (br. drogowa)	inż. Radosław Głuszkiewicz	Podpis	Numer rysunku: 2/3
Nazwa rysunku:	PRZEKROJE TYPOWE - WIATA		

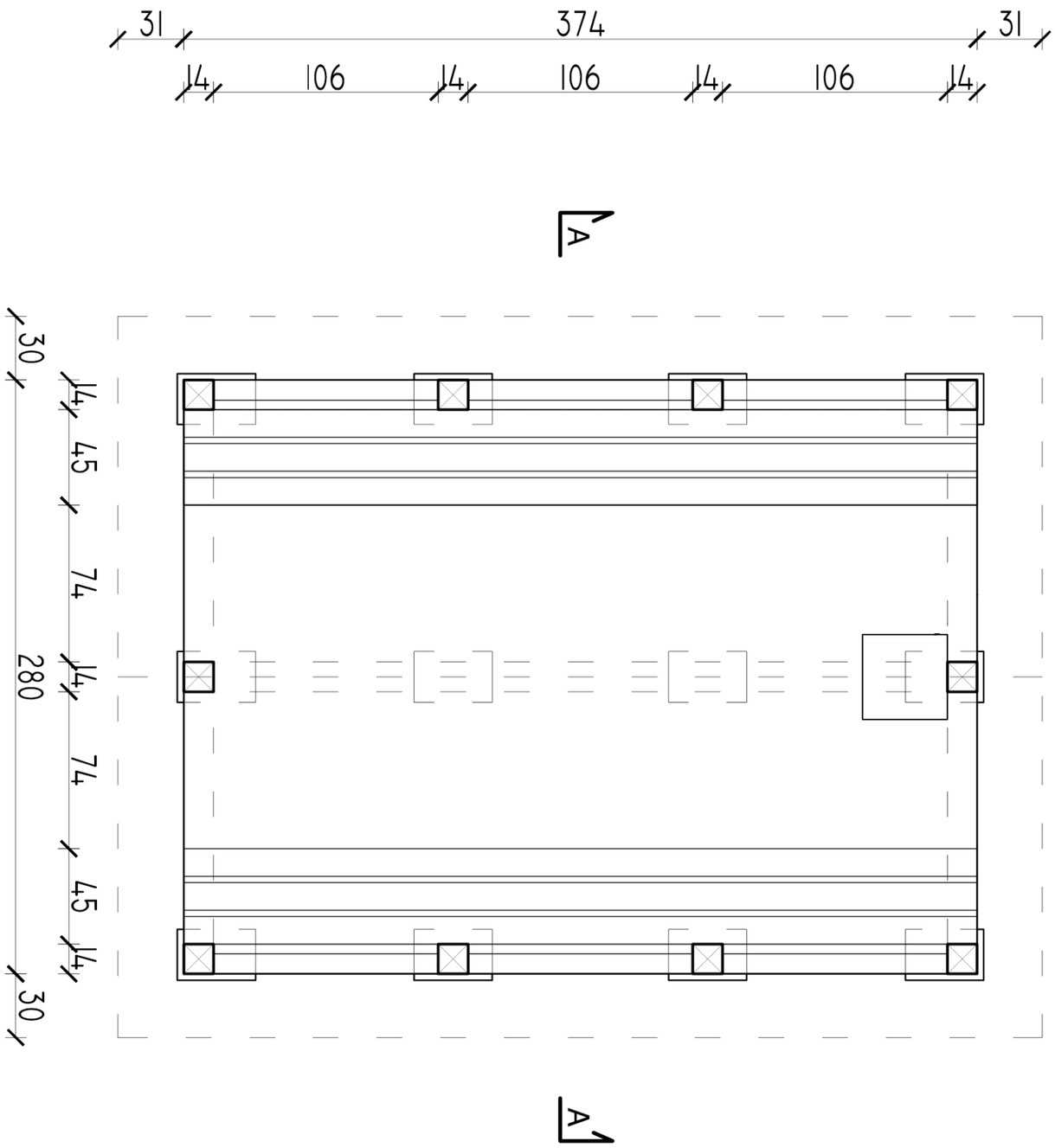

Rzut parteru

bid	Biuro Inżynierii Drogowej 38-500 Sanok, ul. Sienkiewicza 1, pII		
Inwestor:	Gmina Baligród, Plac Wolności 13, 38-606 Baligród		
Nazwa obiektu:	Budowa ciągu pieszego, schodów terenowych, oświetlenia ulicznego, budowa 4 wiat wraz z elementami małej architektury		
Projektant: (br. architekt.)	mgr inż. arch. Paweł Dygoń upr. GT. III - 1229/A -156/77	Podpis	
Projektant: (br. drogowa)	mgr inż. Wojciech Radwański upr. 37/2003	Podpis	
Projektant: (br. inst. elektr.)	mgr inż. Dawid Owsianik upr. PDK/0237/PWOE/13	Podpis	
Weryfikator: (br. architekt.)	mgr inż. arch. Tadeusz Kosecki upr. GAS.834/A-6/81	Podpis	
Weryfikator: (br. drogowa)	mgr inż. Piotr Żuchowski upr. MAP/0064/POOK/04	Podpis	Skala: 1:25
Weryfikator: (br. inst. elektr.)	mgr inż. Grzegorz Piechota upr. MAP/0411/PWBE/15	Podpis	Data: 01.2026
Opracował: (br. drogowa)	inż. Radosław Głuszkiewicz	Podpis	Numer rysunku: 2/4
Nazwa rysunku:	PRZEKROJE TYPOWE - WIATA		

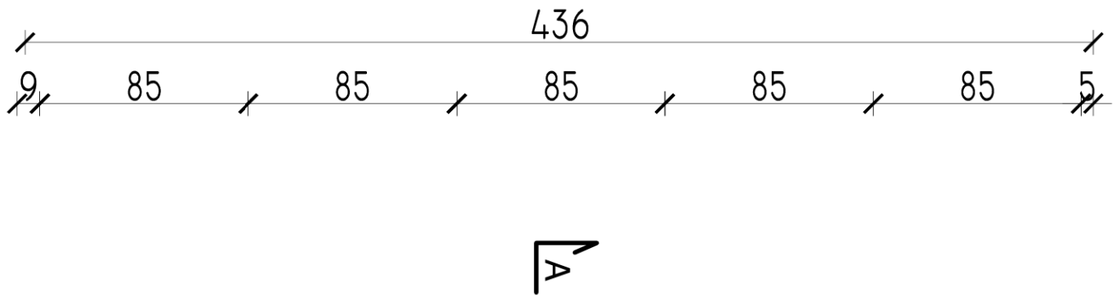

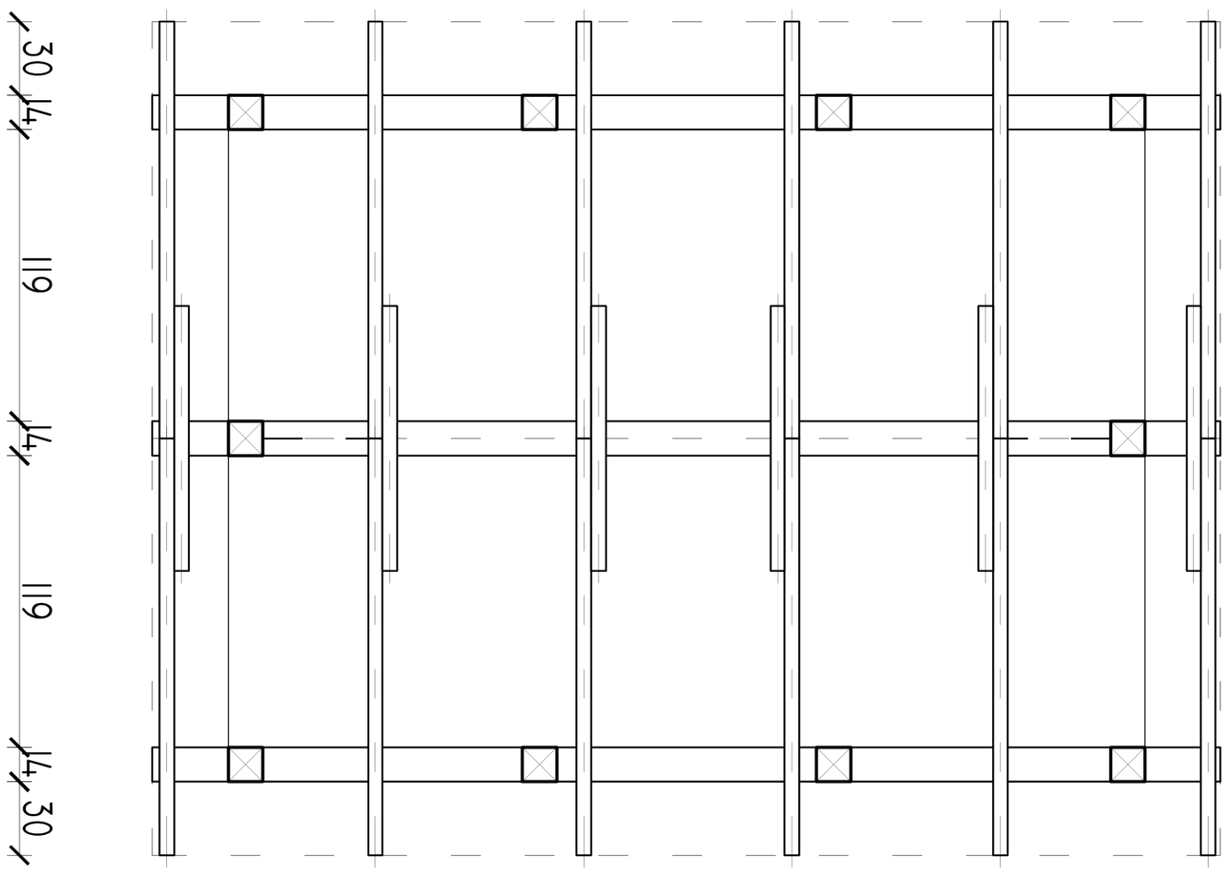

Rzut więźby dachowej

PRZEKROJE ELEMENTÓW DREWNIANYCH

1.	krokwie	6x12 cm
2.	nakładka w kelenicy	6x12 cm
3.	płatwie okapowe	14x14 cm
4.	płatew kalenicowa	14x14 cm

Materiały konstrukcyjne
drewno konstrukcyjne iglaste klasy C-24 o wilgotności 14 %

bid

Biuro Inżynierii Drogowej
38-500 Sanok, ul. Sienkiewicza 1, pII

Inwestor:
Gmina Baligród, Plac Wolności 13, 38-606 Baligród

Nazwa obiektu:
Budowa ciągu pieszego, schodów terenowych, oświetlenia ulicznego, budowa 4 wiat wraz z elementami małej architektury

Projektant: (br. architekt.)	mgr inż. arch. Paweł Dygoń upr. GT. III - 1229/A -156/77	Podpis	
Projektant: (br. drogowa)	mgr inż. Wojciech Radwański upr. 37/2003	Podpis	
Projektant: (br. inst. elektr.)	mgr inż. Dawid Owsianik upr. PDK/0237/PWOE/13	Podpis	
Weryfikator: (br. architekt.)	mgr inż. arch. Tadeusz Kosecki upr. GAS.834/A-6/81	Podpis	
Weryfikator: (br. drogowa)	mgr inż. Piotr Żuchowski upr. MAP/0064/POOK/04	Podpis	Skala: 1:25
Weryfikator: (br. inst. elektr.)	mgr inż. Grzegorz Piechota upr. MAP/0411/PWBE/15	Podpis	Data: 01.2026
Opracował: (br. drogowa)	inż. Radosław Głuszkiewicz	Podpis	Numer rysunku: 2/5

Nazwa rysunku:
PRZEKROJE TYPOWE - WIATA

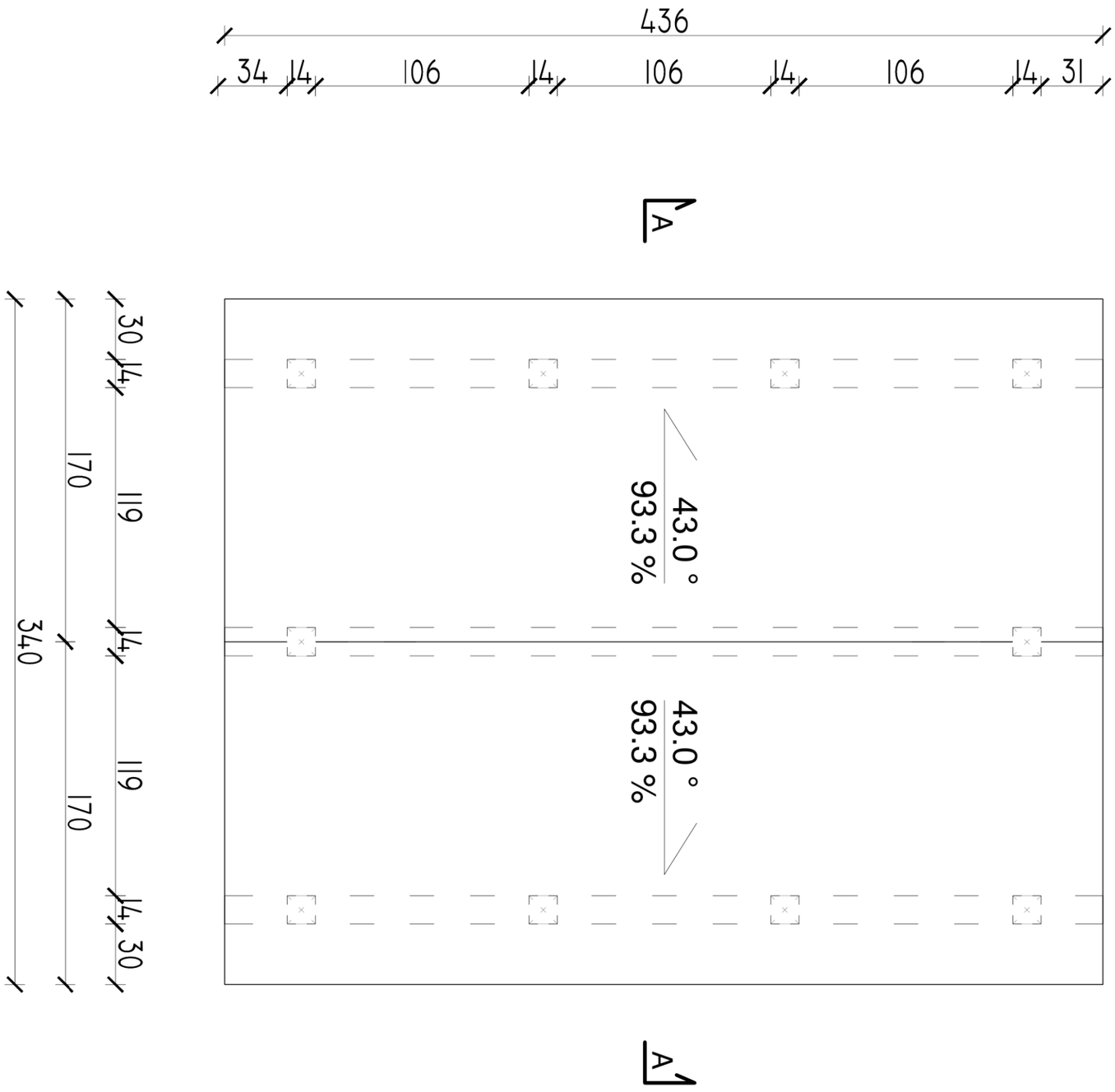

Rzut dachu

bid

Biuro Inżynierii Drogowej
38-500 Sanok, ul. Sienkiewicza 1, pll

Inwestor:
Gmina Baligród, Plac Wolności 13, 38-606 Baligród

Nazwa obiektu:
Budowa ciągu pieszego, schodów terenowych, oświetlenia ulicznego, budowa 4 wiat wraz z elementami małej architektury

Projektant: (br. architekt.)	mgr inż. arch. Paweł Dygoń upr. GT. III - 1229/A -156/77	Podpis	
Projektant: (br. drogowa)	mgr inż. Wojciech Radwański upr. 37/2003	Podpis	
Projektant: (br. inst. elektr.)	mgr inż. Dawid Owsianik upr. PDK/0237/PWOE/13	Podpis	
Weryfikator: (br. architekt.)	mgr inż. arch. Tadeusz Kosecki upr. GAS.834/A-6/81	Podpis	
Weryfikator: (br. drogowa)	mgr inż. Piotr Żuchowski upr. MAP/0064/POOK/04	Podpis	Skala: 1:25
Weryfikator: (br. inst. elektr.)	mgr inż. Grzegorz Piechota upr. MAP/0411/PWBE/15	Podpis	Data: 01.2026
Opracował: (br. drogowa)	inż. Radosław Głuszkiewicz	Podpis	Numer rysunku: 2/6

Nazwa rysunku:
PRZEKROJE TYPOWE - WIATA

Przekrój A-A

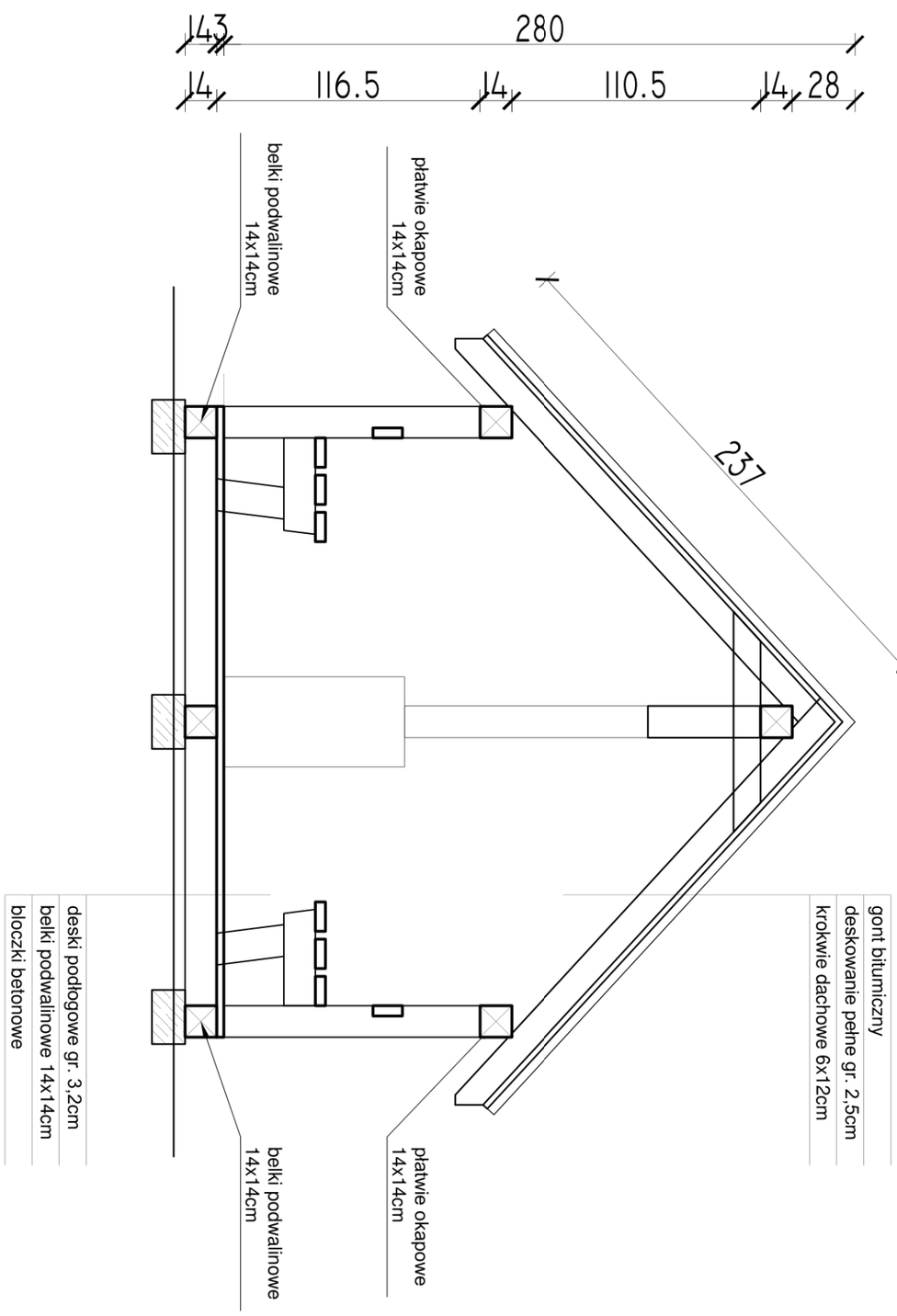

bid

Biuro Inżynierii Drogowej
38-500 Sanok, ul. Sienkiewicza 1, pII

Inwestor:
Gmina Baligród, Plac Wolności 13, 38-606 Baligród

Nazwa obiektu:
Budowa ciągu pieszego, schodów terenowych, oświetlenia ulicznego, budowa 4 wiat wraz z elementami małej architektury

Projektant: (br. architekt.)	mgr inż. arch. Paweł Dygoń upr. GT. III - 1229/A -156/77	Podpis	
Projektant: (br. drogowa)	mgr inż. Wojciech Radwański upr. 37/2003	Podpis	
Projektant: (br. inst. elektr.)	mgr inż. Dawid Owsianik upr. PDK/0237/PWOE/13	Podpis	
Weryfikator: (br. architekt.)	mgr inż. arch. Tadeusz Kosecki upr. GAS.834/A-6/81	Podpis	
Weryfikator: (br. drogowa)	mgr inż. Piotr Żuchowski upr. MAP/0064/POOK/04	Podpis	Skala: 1:25
Weryfikator: (br. inst. elektr.)	mgr inż. Grzegorz Piechota upr. MAP/0411/PWBE/15	Podpis	Data: 01.2026
Opracował: (br. drogowa)	inż. Radosław Głuszkiewicz	Podpis	Numer rysunku: 2/7

Nazwa rysunku:
PRZEKROJE TYPOWE - WIATA

Tablica informacyjna

Rzut

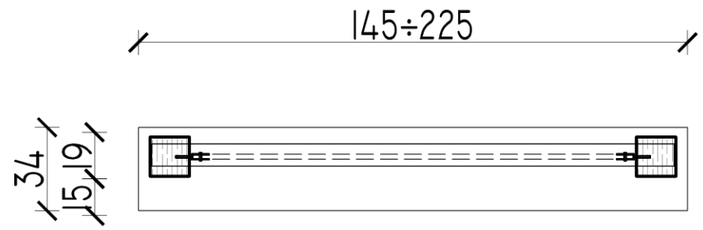

Elewacja

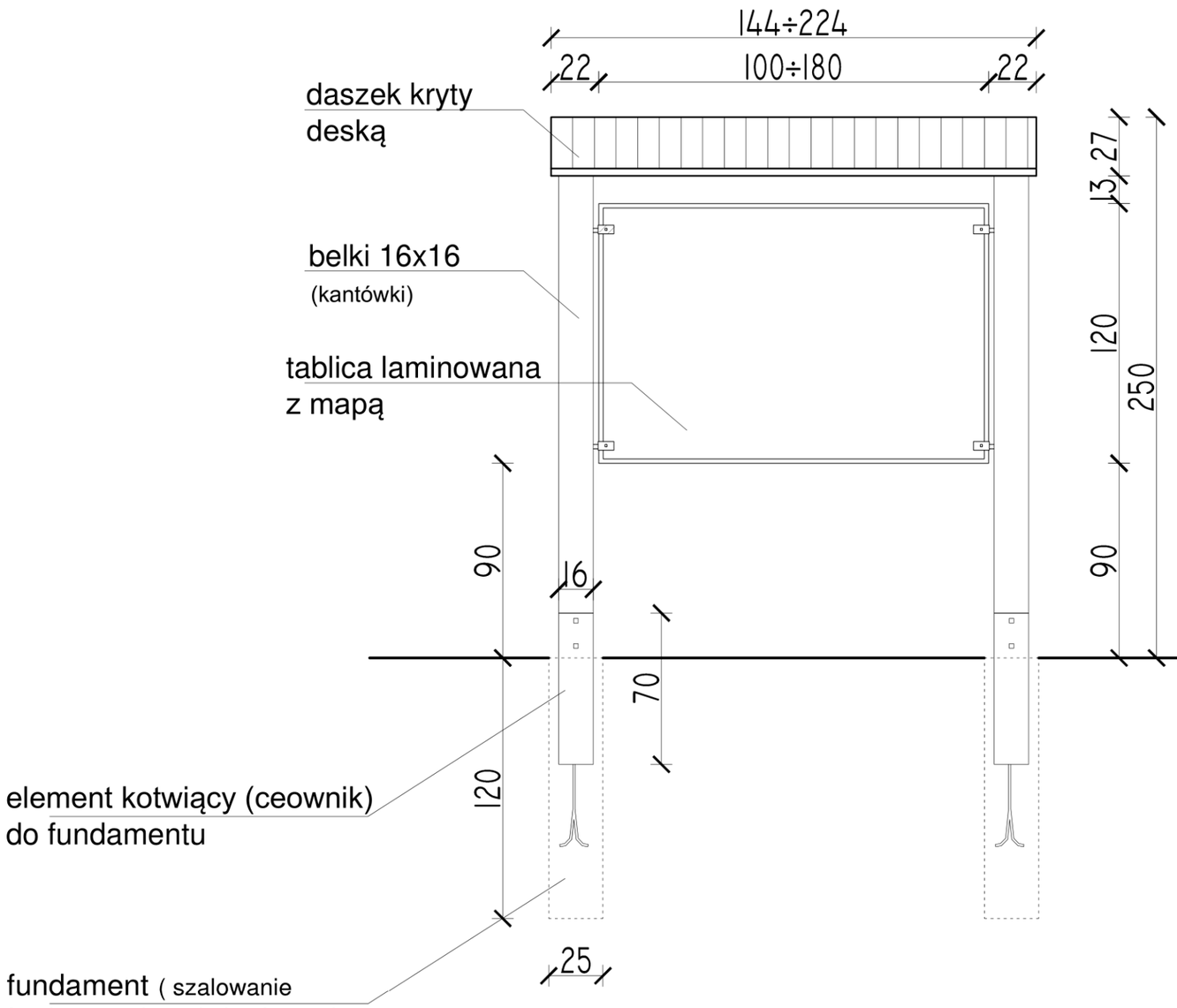

Przekrój

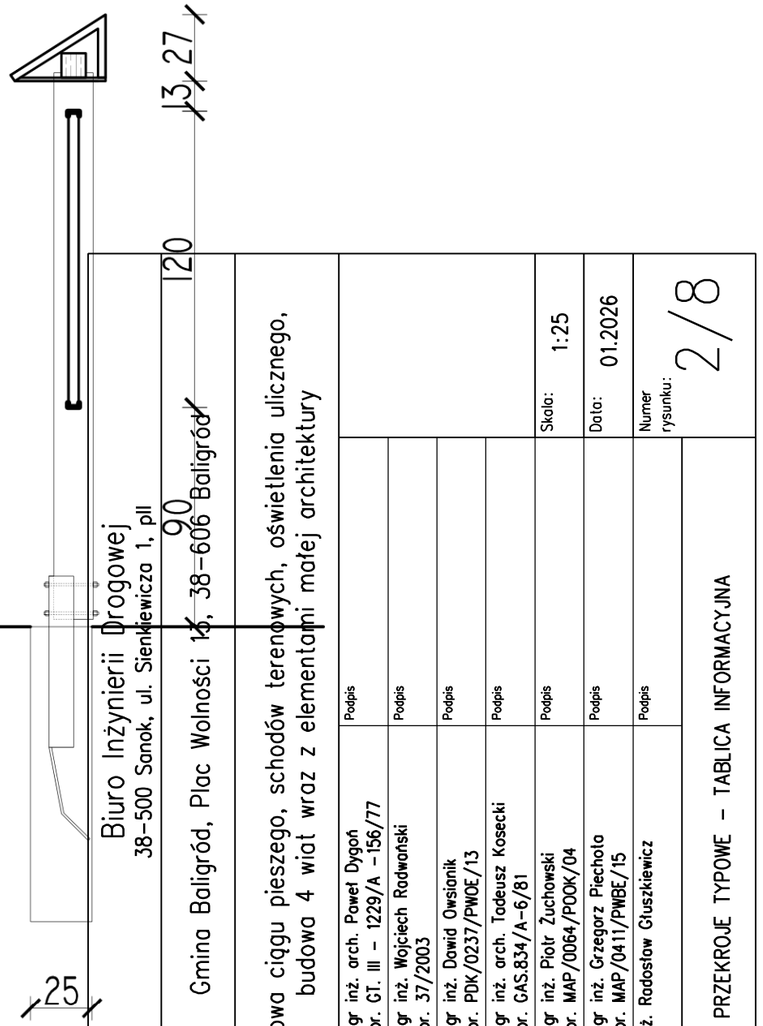

bid

Biuro Inżynierii Drogowej
38-500 Sanok, ul. Sienkiewicza 1, pII

Inwestor: Gmina Baligród, Plac Wolności 15, 38-606 Baligród

Nazwa obiektu: Budowa ciągu pieszego, schodów terenowych, oświetlenia ulicznego, budowa 4 wiat wraz z elementami małej architektury

Projektant: (br. architekt.)	mgr inż. arch. Paweł Dygoń upr. GT. III - 1229/A -156/77	Podpis
Projektant: (br. drogowa)	mgr inż. Wojciech Radwański upr. 37/2003	Podpis
Projektant: (br. inst. elektr.)	mgr inż. Dawid Owsianik upr. PDK/0237/PWOE/13	Podpis
Weryfikator: (br. architekt.)	mgr inż. arch. Tadeusz Kosecki upr. GAS.834/A-6/81	Podpis
Weryfikator: (br. drogowa)	mgr inż. Piotr Żuchowski upr. MAP/0064/POOK/04	Podpis
Weryfikator: (br. inst. elektr.)	mgr inż. Grzegorz Piecholo upr. MAP/0411/PWBE/15	Podpis
Opracował: (br. drogowa)	inż. Radosław Głuszkiewicz	Podpis

Skala: 1:25

Data: 01.2026

Numer rysunku: 2/8

Nazwa rysunku: PRZEKRÓJE TYPOWE - TABLICA INFORMACYJNA

Ławka

Rzut

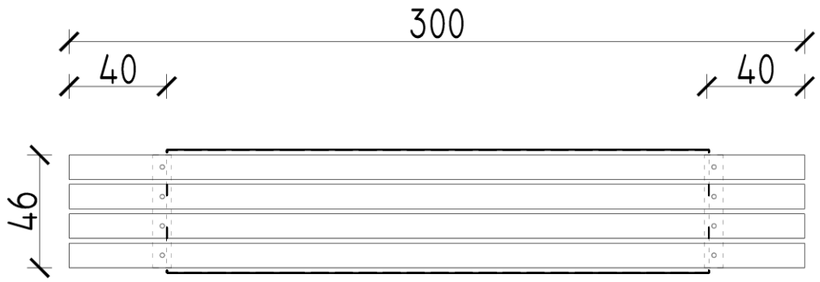

Elewacja

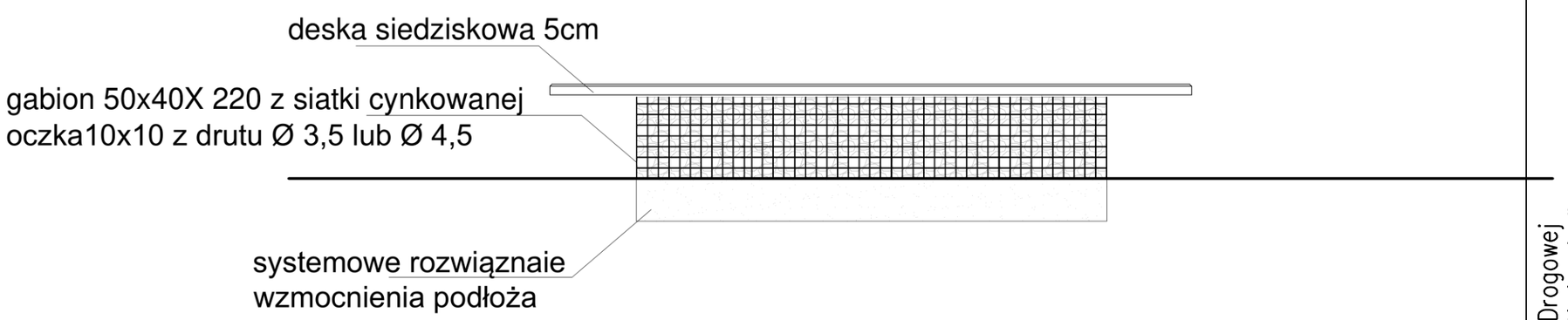

bid

Biuro Inżynierii Drogowej
38-500 Sanok, ul. Sienkiewicza 1, pII

Inwestor:
Gmina Baligród, Plac Wolności 13, 38-606 Baligród

Nazwa obiektu:
Budowa ciągu pieszego, schodów terenowych, oświetlenia ulicznego, budowa 4 wiat wraz z elementami małej architektury

Projektant: (br. architekt.)	mgr inż. arch. Paweł Dygoń upr. GT. III – 1229/A –156/77	Podpis
Projektant: (br. drogowa)	mgr inż. Wojciech Radwański upr. 37/2003	Podpis
Projektant: (br. inst. elektr.)	mgr inż. Dawid Owsianik upr. PDK/0237/PWOE/13	Podpis
Weryfikator: (br. architekt.)	mgr inż. arch. Tadeusz Kosecki upr. GAS.834/A-6/81	Podpis
Weryfikator: (br. drogowa)	mgr inż. Piotr Żuchowski upr. MAP/0064/POOK/04	Podpis
Weryfikator: (br. inst. elektr.)	mgr inż. Grzegorz Piecholo upr. MAP/0411/PWBE/15	Podpis
Opracował: (br. drogowa)	inż. Radosław Głuszkiewicz	Podpis

Skala: 1:25
Data: 01.2026
Numer rysunku: 2/9

Nazwa rysunku: PRZEKROJE TYPOWE - ŁAWKA